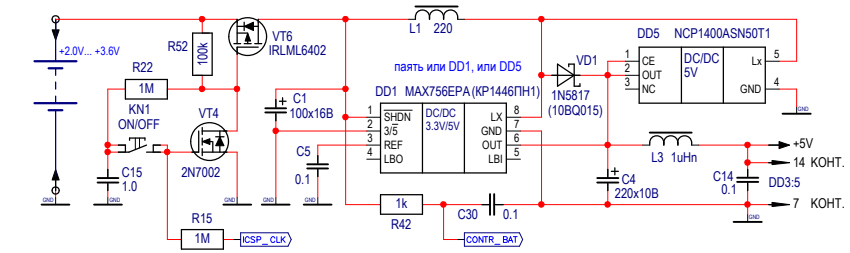

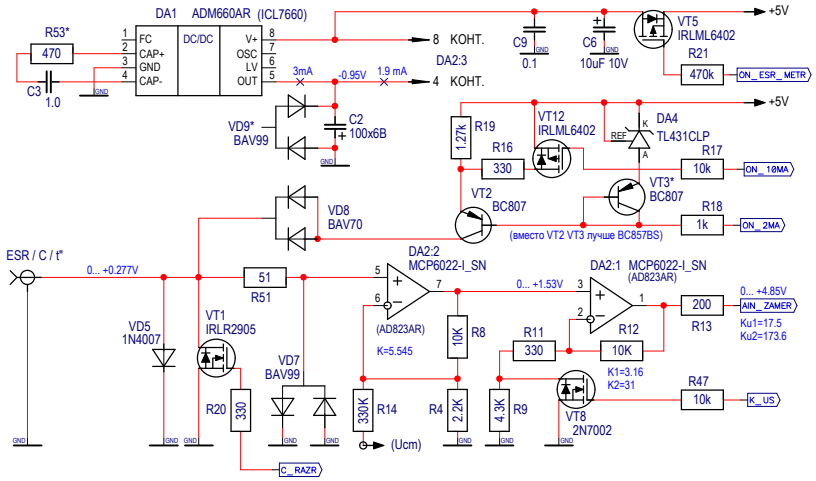

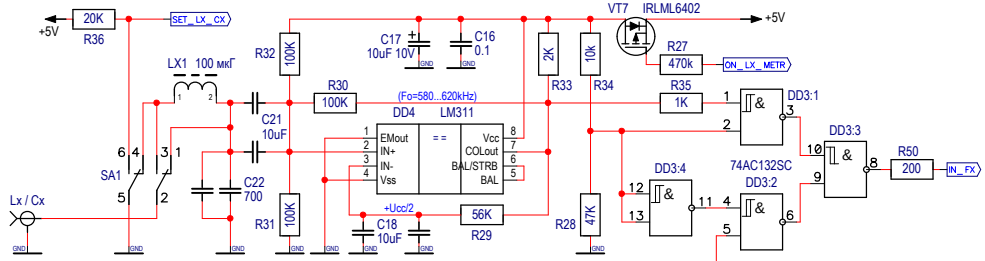

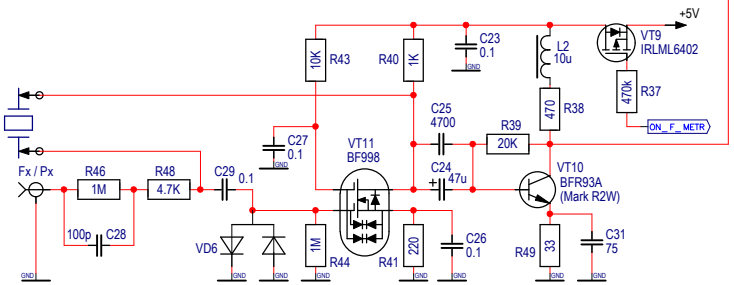

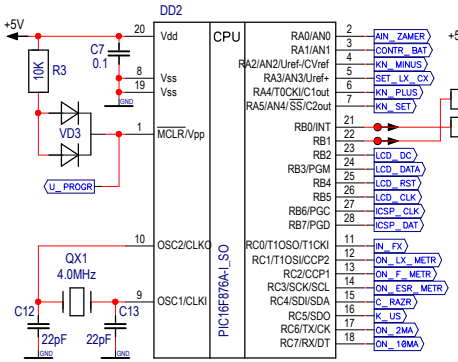

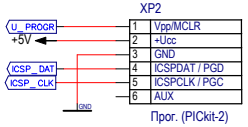

Вариант выносного датчика температуры, подключаемого к разъему программатора.

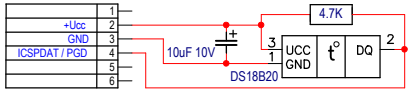

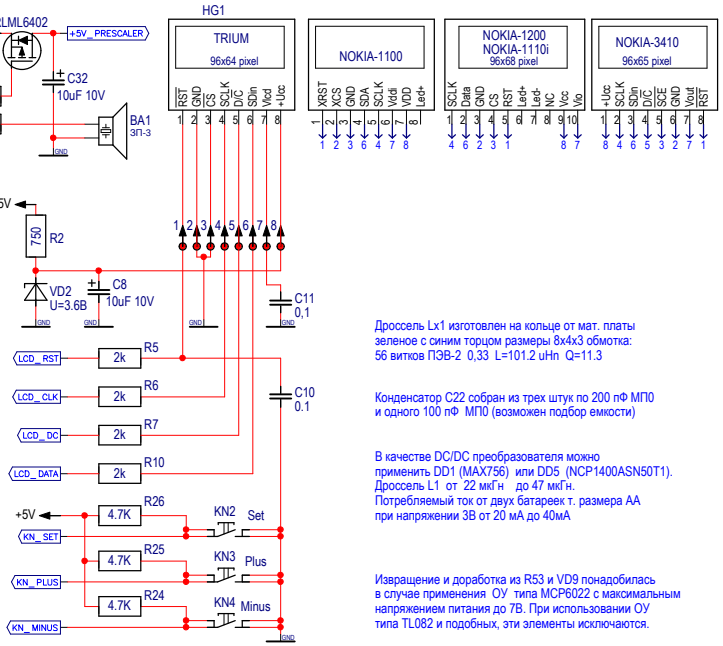

Дроссель Lx1 изготовлен на кольце от мат. платы зеленое с синим торцом размеры 8x4x3 обмотка: 56 витков ПЭВ-2 0,33 L=101.2 uHn Q=11.3

Конденсатор C22 собран из трех штук по 200 пФ МП0 и одного 100 пФ МП0 (возможен подбор емкости)

В качестве DC/DC преобразователя можно применить DD1 (MAX756) или DD5 (NCP1400ASN50T1). Дроссель L1 от 22 мкГн до 47 мкГн. Потребляемый ток от двух батареек т. размера АА при напряжении 3В от 20 мА до 40мА

Извращение и доработка из R53 и VD9 понадобилась в случае применения ОУ типа MCP6022 с максимальным напряжением питания до 7В. При использовании ОУ типа TL082 и подобных, эти элементы исключаются.

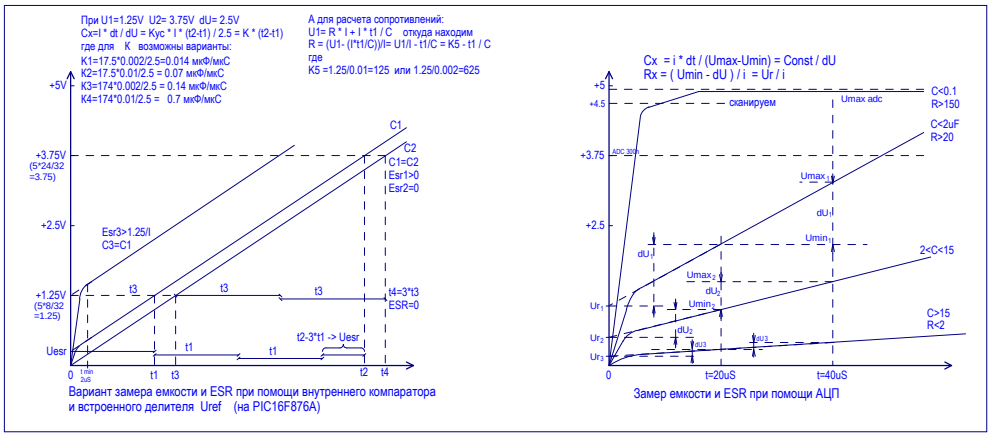

Вариант замера емкости и ESR при помощи внутреннего компаратора и встроенного делителя Uref (на PIC16F876A)

Замер емкости и ESR при помощи АЦП

Изм	Лист	№ Докум.	Подп.	Дата
Разработ.				14.10.2011
Проверил				
Т.контр.				
Н.контр.				
Утв.				

ESR LCF метр на PIC16F876A и ЖКИ от телефона Trium mars

схема электрическая принципиальная (аналог от miron63 pro-radio.ru)

Литер	Масса	Масштаб

Лист: 1 Листов: 1

Файл: LCF_metr_V2.sch
Изменен: Fri Apr 05, 2013
Распечатан: Fri Apr 05, 2013

Перв. примен. | Справ. № | Подп. и дата | Инв.№ дубл. | Взам.инв.№ | Подп. и дата | Инв.№ подл.