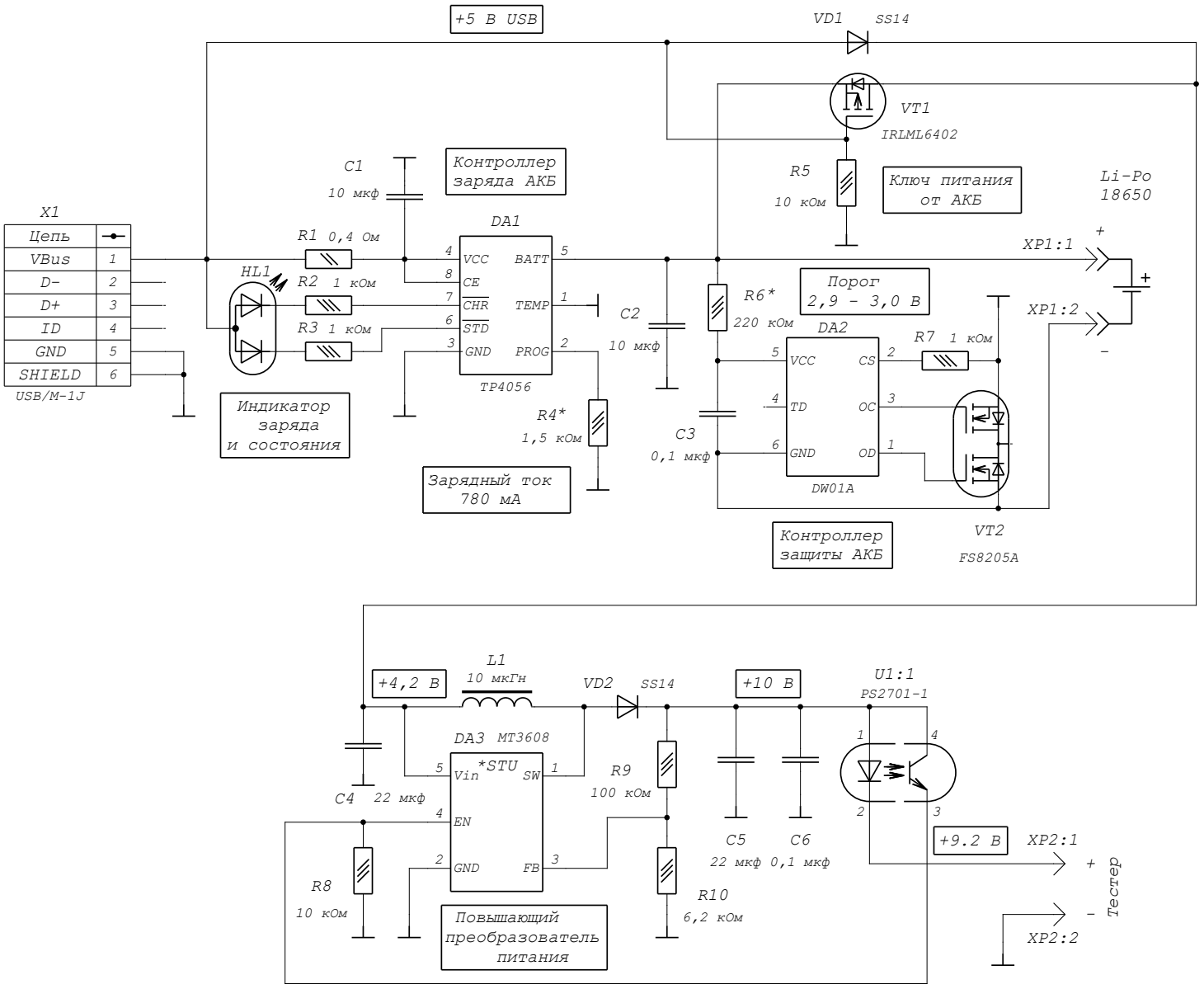
+5 В USB
VD1 SS14
VT1
IRLML6402
R5
10 кОм
Ключ питания от АКБ
Li-Po 18650
X1
Цепь
VBus
D-
D+
ID
GND
SHIELD
USB/M-1J
C1
10 мкф
Контроллер заряда АКБ
DA1
R1 0,4 Ом
R2 1 кОм
R3 1 кОм
HL1
VCC
CE
CHR
STD
GND
BATT
TEMP
PROG
TP4056
C2
10 мкф
R6*
220 кОм
Порог 2,9 - 3,0 В
XP1:1
XP1:2
DA2
VCC
TD
GND
CS
OC
OD
DW01A
R7 1 кОм
C3
0,1 мкф
R4*
1,5 кОм
Индикатор заряда и состояния
Зарядный ток 780 мА
Контроллер защиты АКБ
VT2
FS8205A
+4,2 В
L1
10 мкГн
VD2 SS14
+10 В
U1:1
PS2701-1
DA3 MT3608
*STU
Vin
EN
GND
SW
FB
C4 22 мкф
R9
100 кОм
R8
10 кОм
R10
6,2 кОм
C5 22 мкф
C6 0,1 мкф
+9.2 В
XP2:1
XP2:2
Тестер
Повышающий преобразователь питания