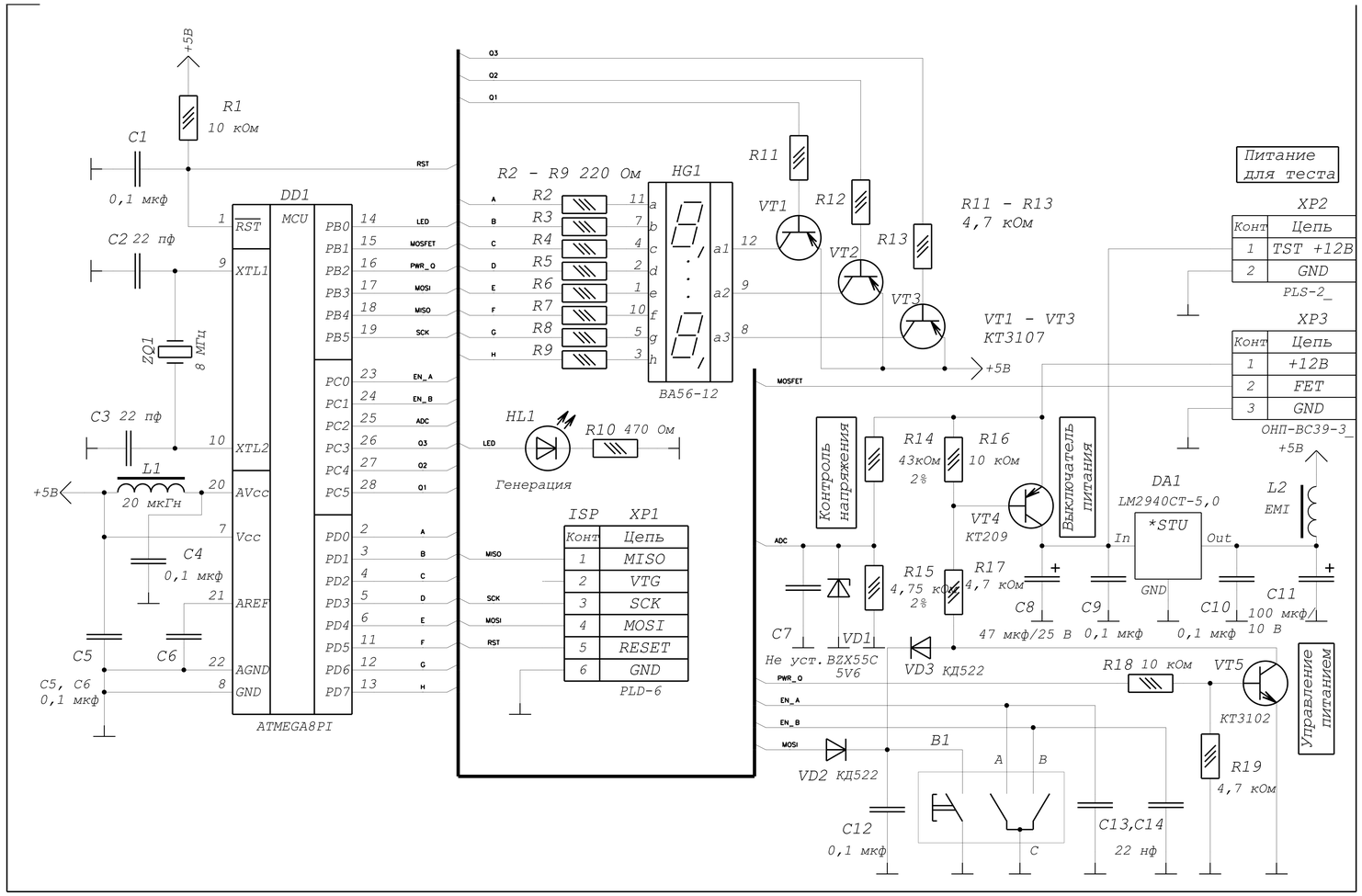

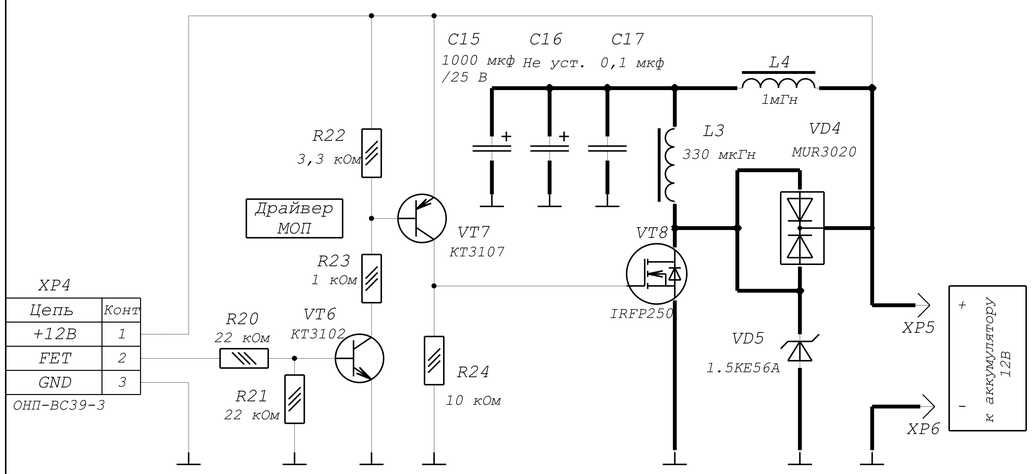

Дроссель L3: 40 витков (3 слоя) проводом ПЭВ - 1,0 на каркасе B65816N1012D001, сердечник RM12 N41 250, зазор 1 мм

Дроссель L4: 46 витков (4 слоя) проводом ПЭВ - 0,8 на каркасе B65814-C1512-T1, сердечник RM10 N47, искусственный зазор 0,3 мм