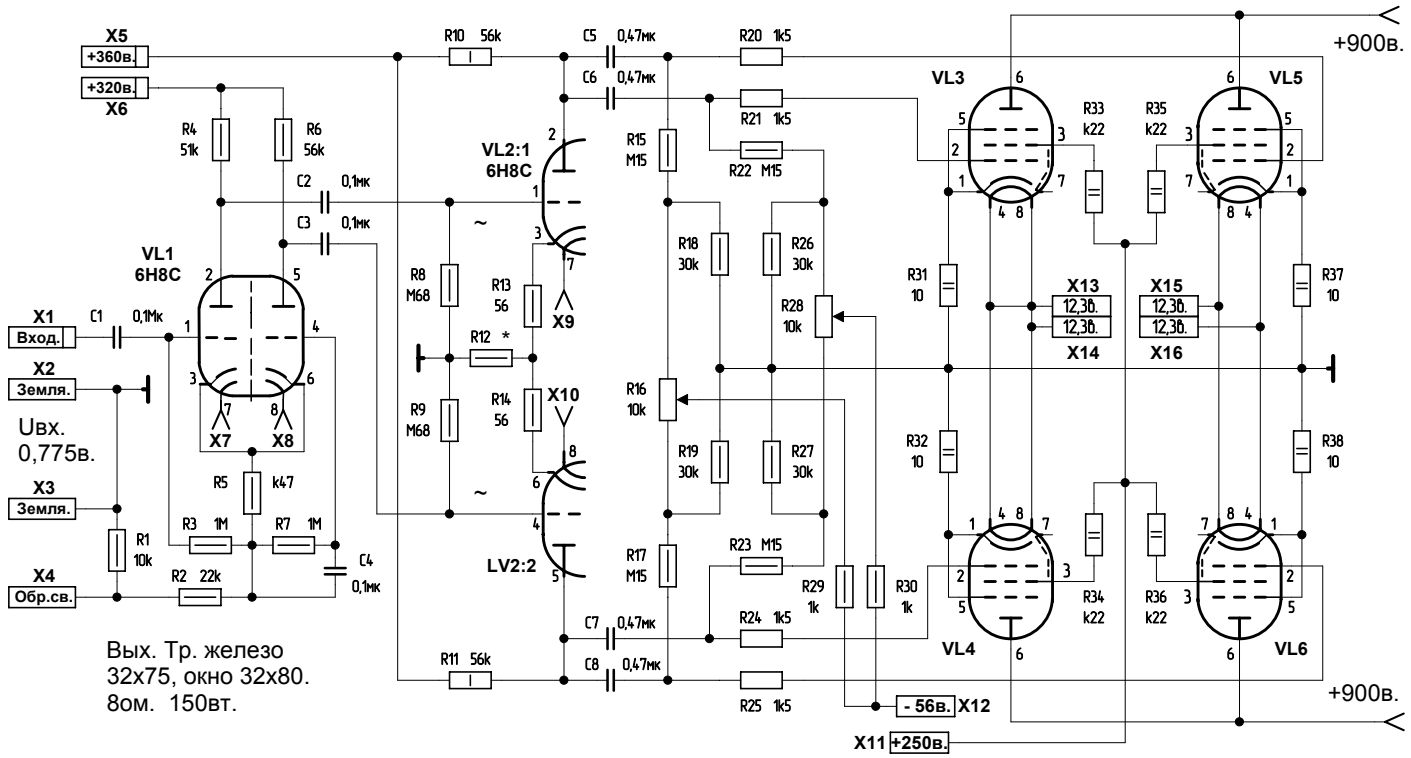Схема оконечного усилителя мощности на 4хГу50.