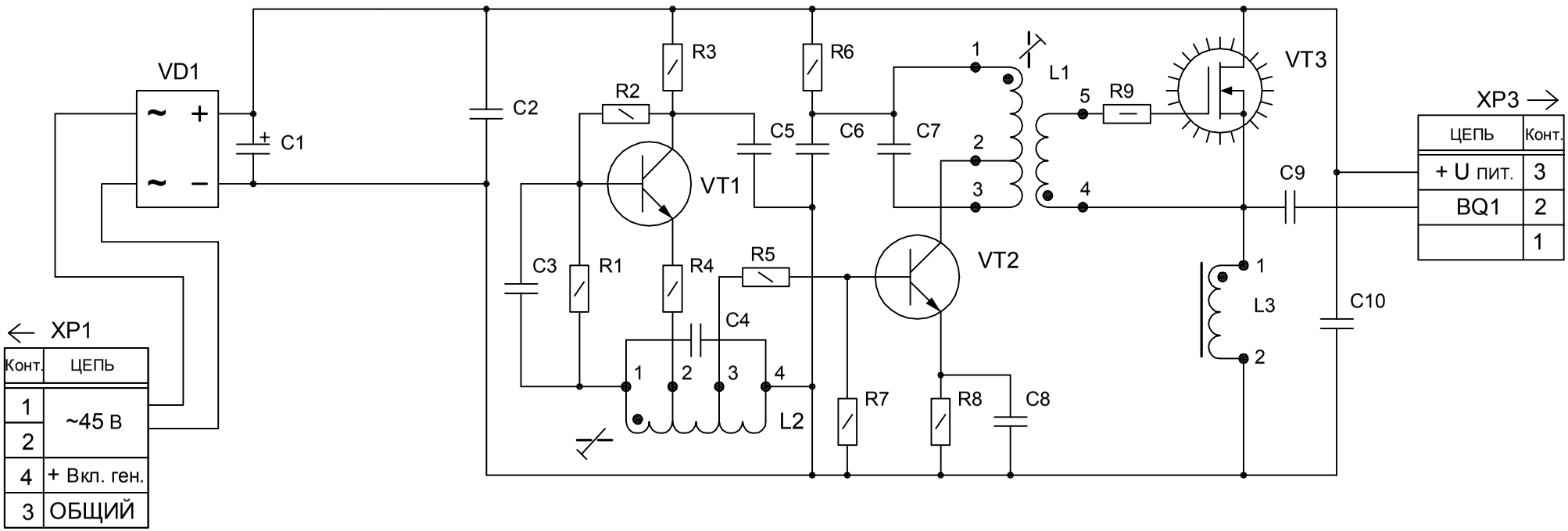# ИНГАЛЯТОР ВУЛКАН-3. ГЕНЕРАТОР УЛЬТРАЗВУКОВОЙ.