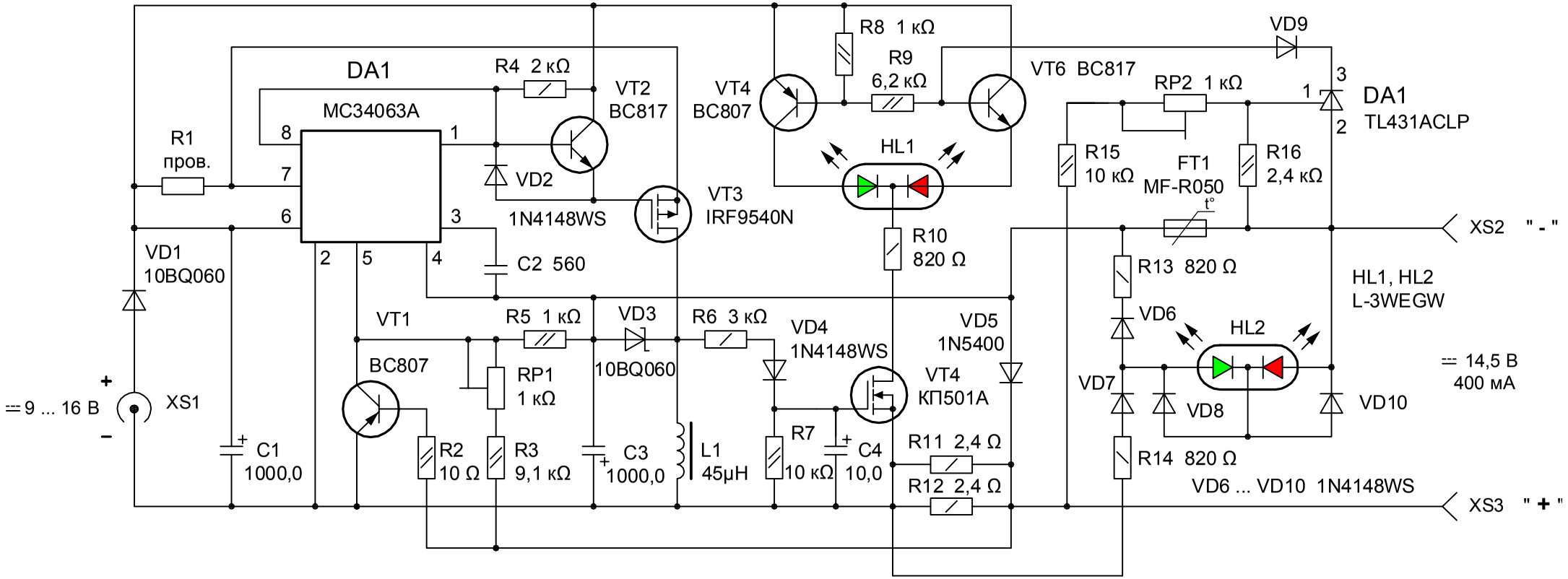ЗАРЯДНОЕ УСТРОЙСТВО ДЛЯ ГЕРМЕТИЧНЫХ СВИНЦОВО-ГЕЛЕВЫХ АККУМУЛЯТОРОВ.