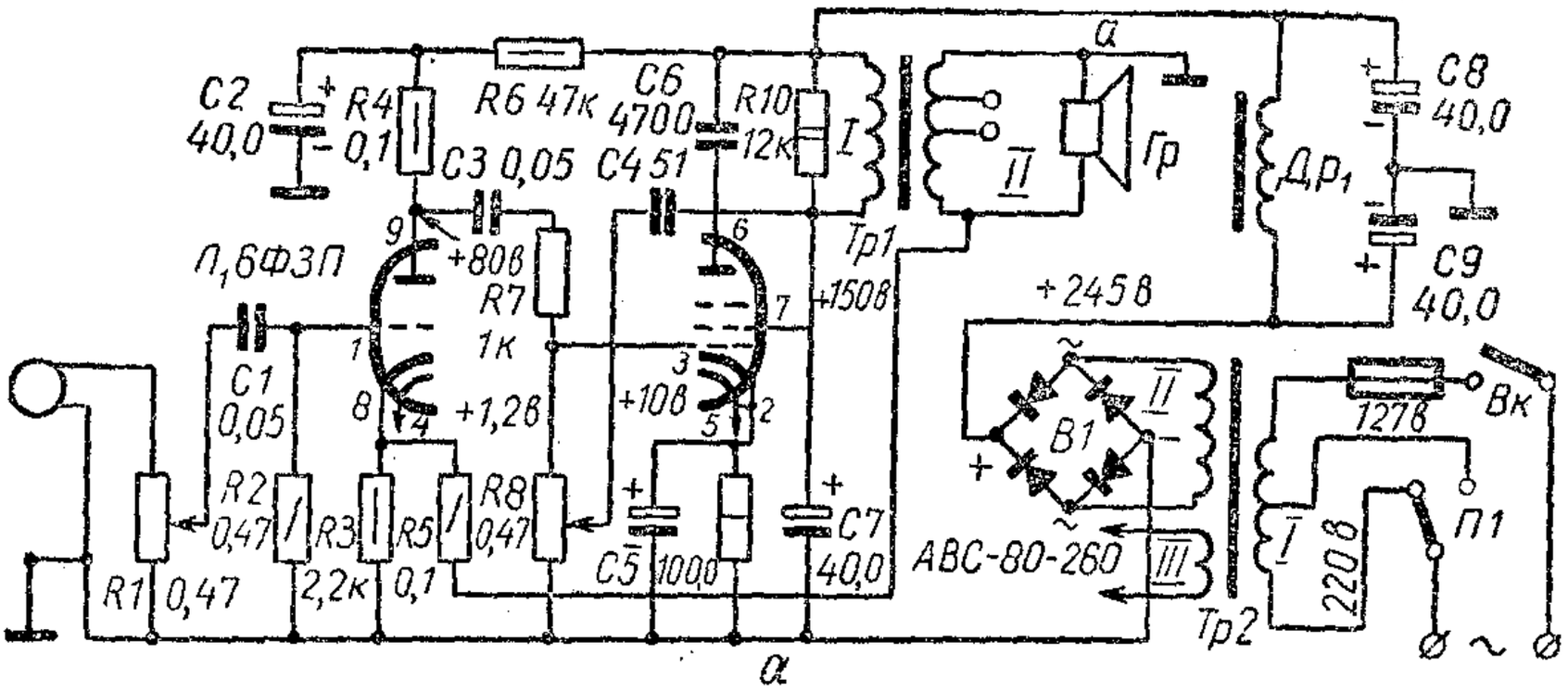

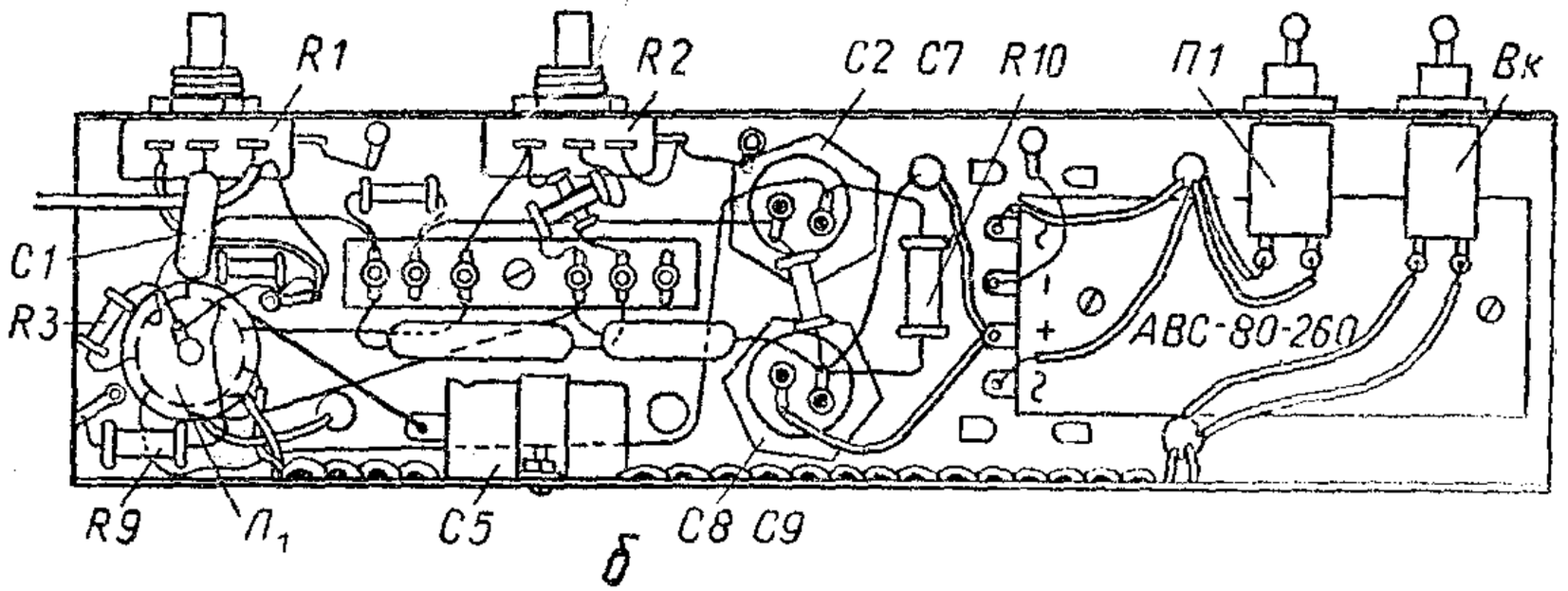

Рис. 146. Схемы усилителя низкой частоты для радиограммофонов на лампе 6Ф3П:

а — принципиальная; *б* — монтажная.