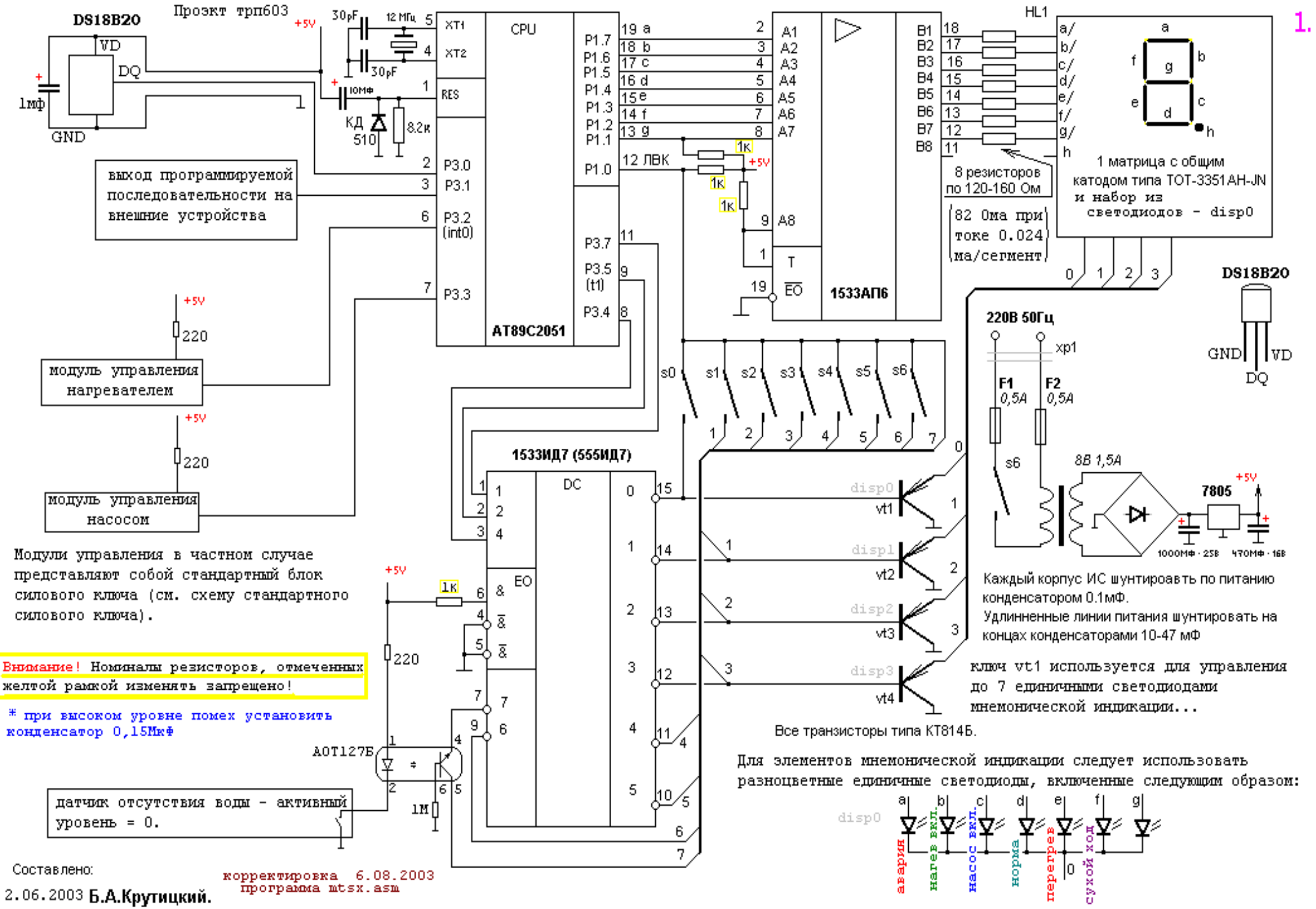
1.
Проэкт трп603
DS18B20
VD
DQ
GND
1мф
+5V
30pF
12 МГц
30pF
10мф
КД 510
8.2к
XT1
XT2
RES
CPU
P1.7
P1.6
P1.5
P1.4
P1.3
P1.2
P1.1
P1.0
P3.0
P3.1
P3.2 (int0)
P3.3
P3.7
P3.5 (t1)
P3.4
AT89C2051
12 ЛВК
1к
A1
A2
A3
A4
A5
A6
A7
A8
T
EO
1533АП6
B1
B2
B3
B4
B5
B6
B7
B8
HL1
a/
b/
c/
d/
e/
f/
g/
h
8 резисторов по 120-160 Ом
(82 Ома при токе 0.024 ма/сегмент)
1 матрица с общим катодом типа TOT-3351AH-JN и набор из светодиодов - disp0
выход программируемой последовательности на внешние устройства
модуль управления нагревателем
модуль управления насосом
220
s0
s1
s2
s3
s4
s5
s6
1533ИД7 (555ИД7)
DC
EO
disp0
disp1
disp2
disp3
vt1
vt2
vt3
vt4
220В 50Гц
xp1
F1 0,5A
F2 0,5A
s6
8В 1,5А
7805
1000мф · 25В
470мф · 16В
DS18B20
GND
VD
DQ
Модули управления в частном случае представляют собой стандартный блок силового ключа (см. схему стандартного силового ключа).
Внимание! Номиналы резисторов, отмеченных желтой рамкой изменять запрещено!
* при высоком уровне помех установить конденсатор 0,15Мкф
АОТ127Б
1М
датчик отсутствия воды - активный уровень = 0.
Каждый корпус ИС шунтироавть по питанию конденсатором 0.1мФ.
Удлинненные линии питания шунтировать на концах конденсаторами 10-47 мФ
ключ vt1 используется для управления до 7 единичными светодиодами мнемонической индикации...
Все транзисторы типа КТ814Б.
Для элементов мнемонической индикации следует использовать разноцветные единичные светодиоды, включенные следующим образом:
disp0
a
b
c
d
e
f
g
авария
нагев вкл.
насос вкл.
норма
перегрев
сухой ход
Составлено:
2.06.2003 Б.А.Крутицкий.
корректировка 6.08.2003
программа mtsx.asm