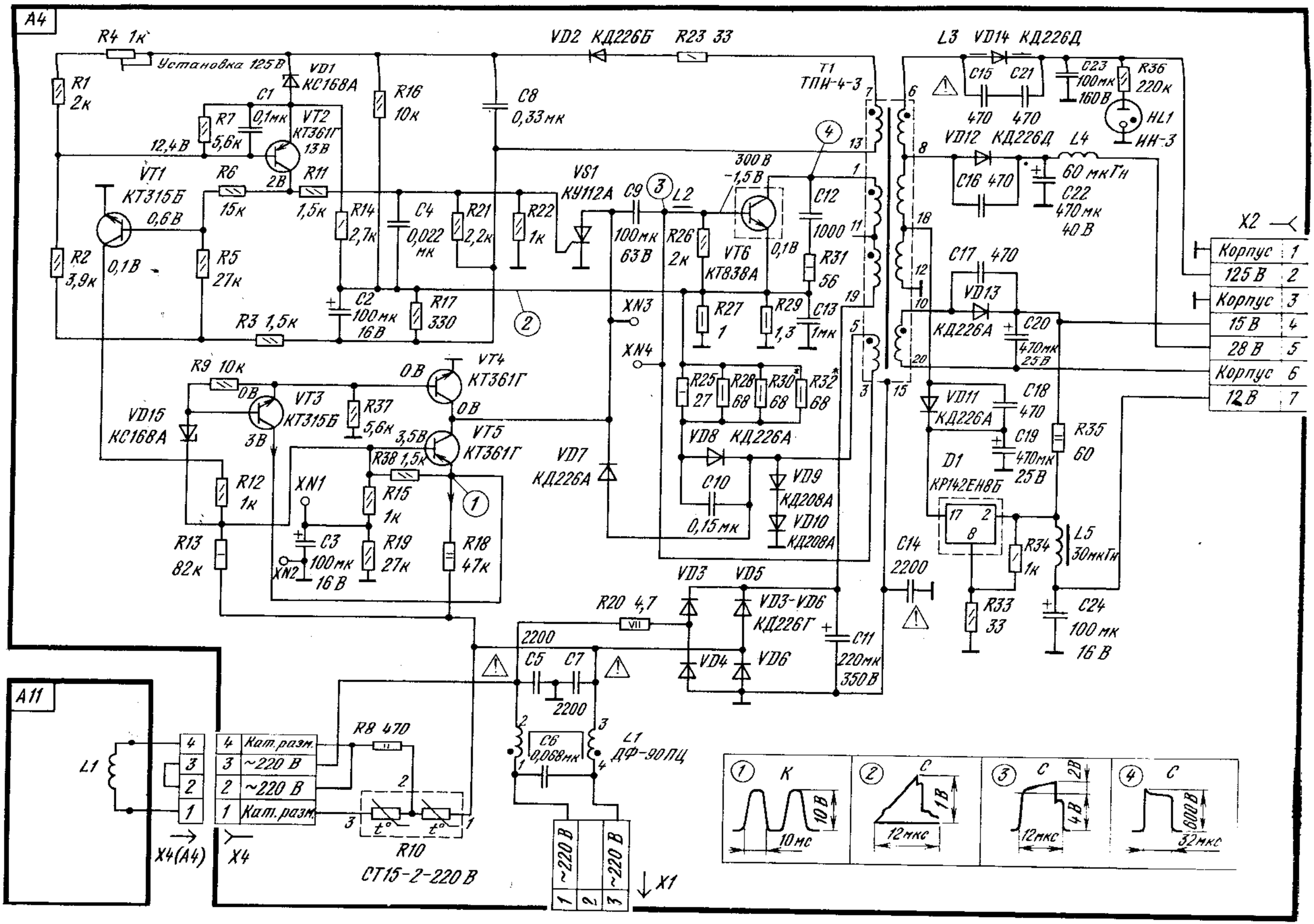

Принципиальная электрическая схема МП-405-1