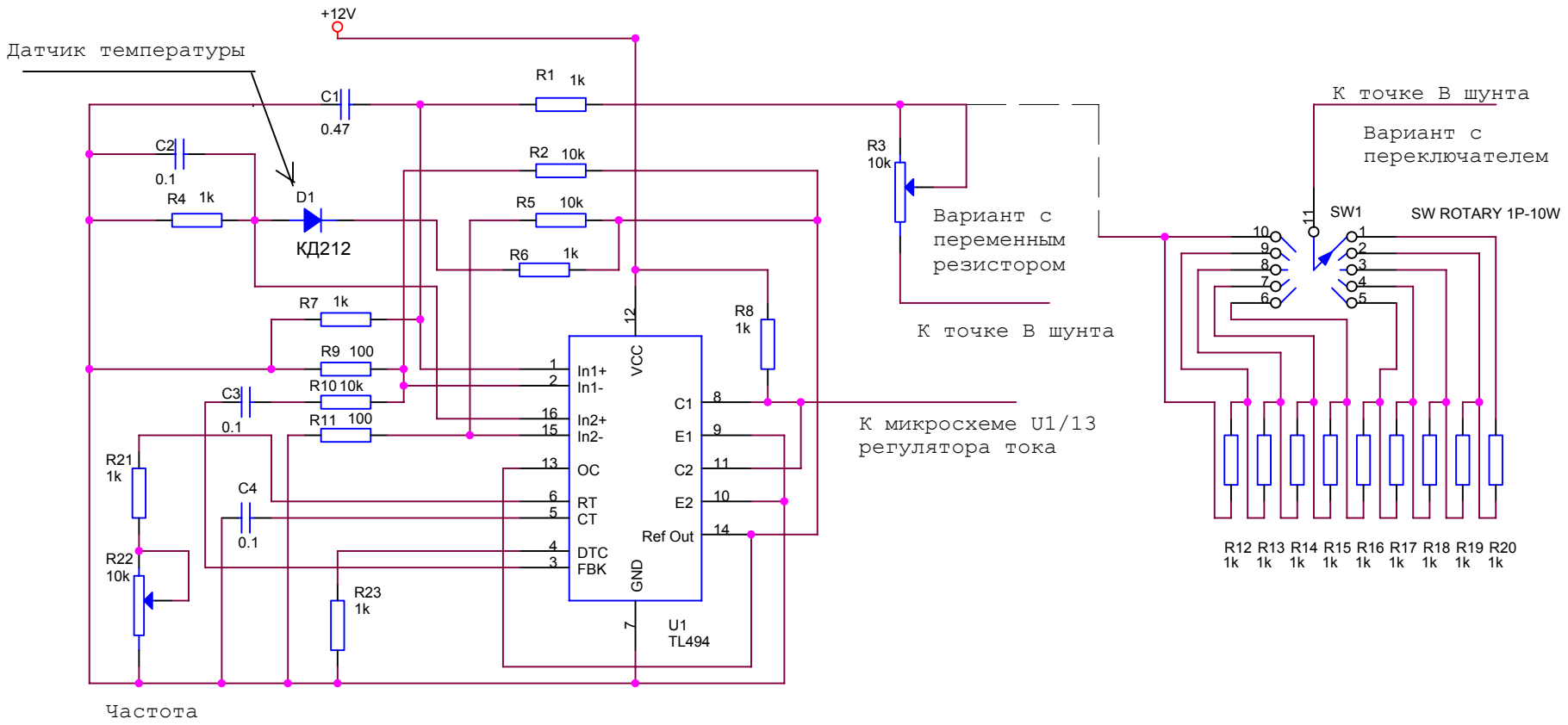Ограничитель тока и температуры