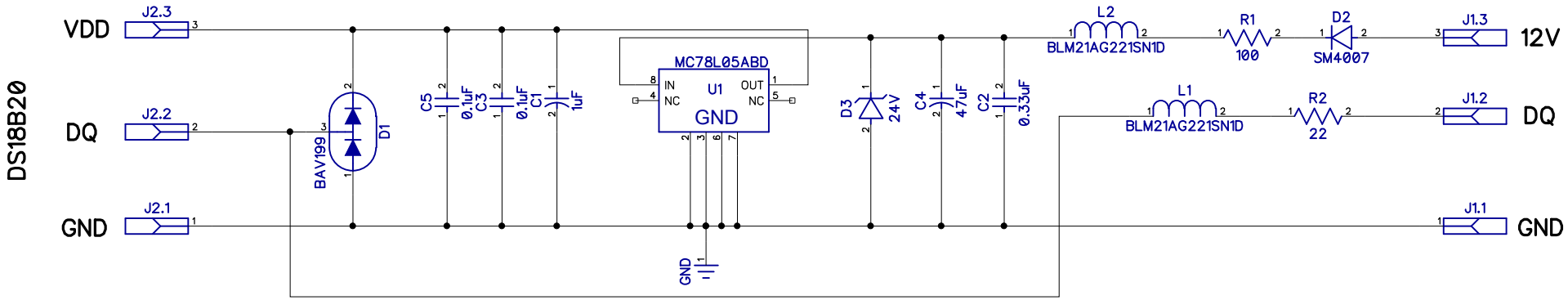

			Gerik_PP	02	iFRESH - плата фильтрации помех на длинных линиях (дальняя)	Лист
				2013		1
Изм	Лист	№ докум.	Подп.	Дата		