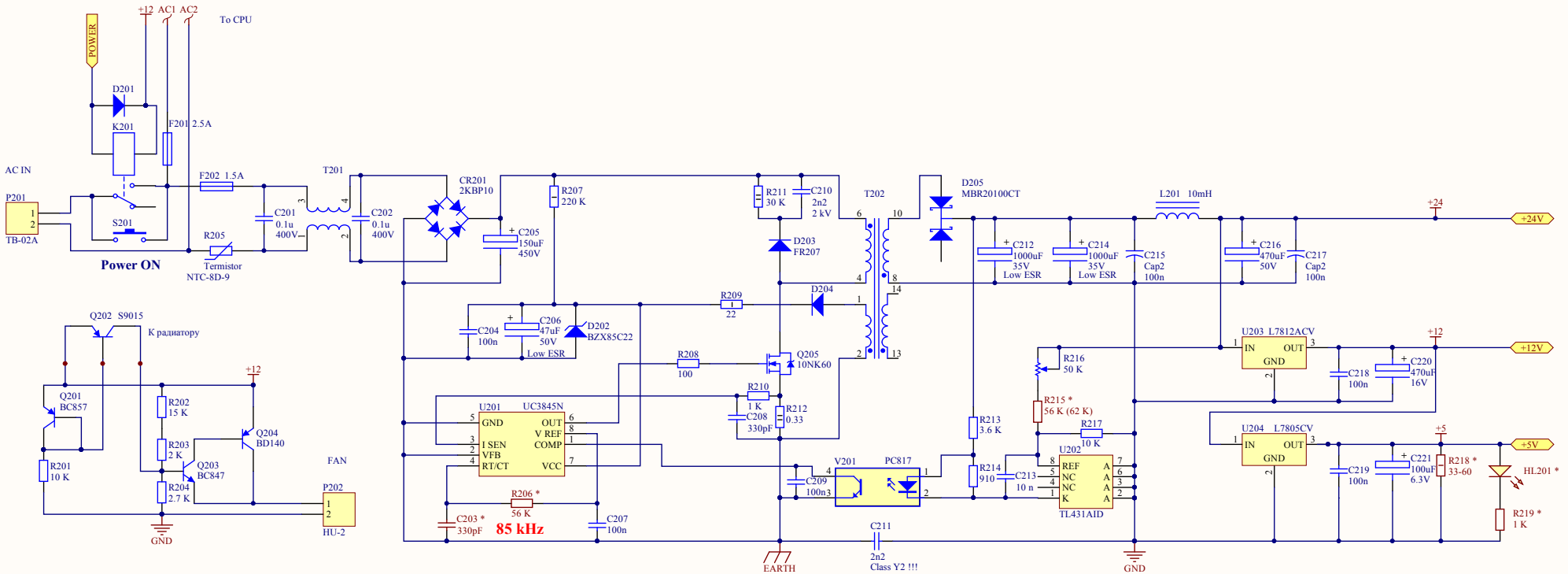

Примечание

Элементы отмеченные звездочкой (*) подбираются при регулировке.

Резистор R218 подбирается в диапазоне 33 Ом - 60 Ом.

HL201 и R219 устанавливаются по желанию и не являются обязательными.

Трансформатор намотан на сердечнике ETD34/17/11.
Первичная обмотка - 40 витков проводом 0,45мм.
Вторичные обмотки - 8 витков 0,66мм в 3 провода, и 5 витков 0,45мм в один провод.

Title		
Size A3	Number	Revision
Date: 15.05.2013		Sheet of
File: C:\AD\Power.SchDoc		Drawn By: