Проект "УНИВЕРСАЛ X51".

Ключ силовой одиночный.

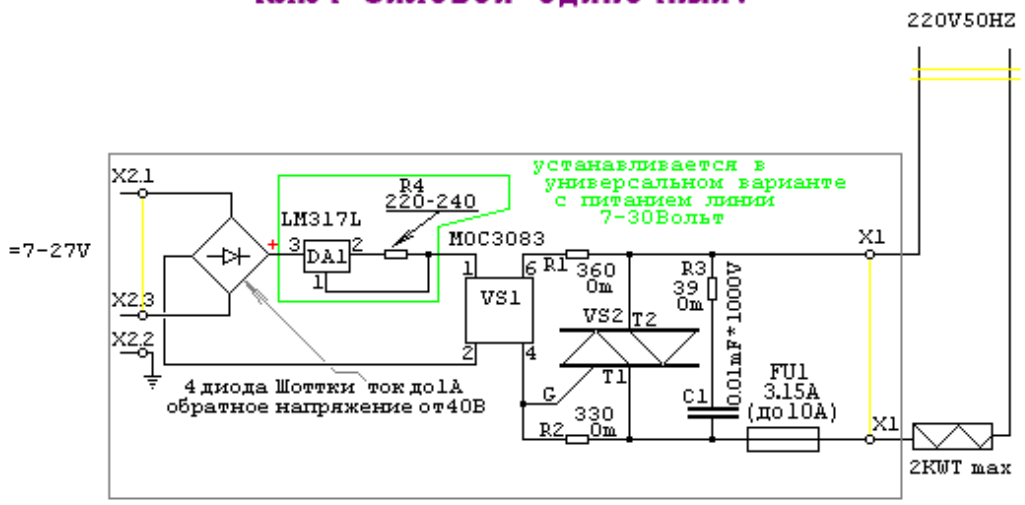

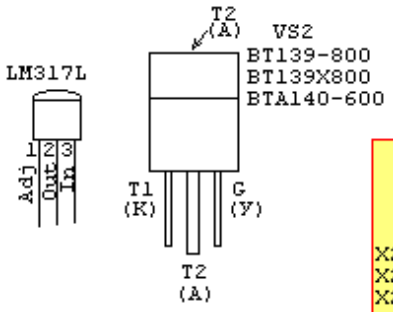

Симистор VS2 устанавливается на автономном радиаторе необходимой площади.

В случае применения "электронного" пускорегулирующего устройства цепочка R3-C1 ***не устанавливается***.

Модуль DA1 может быть установлен при напряжении питающей линии более 6,5 Вольт (36В максимум).

В более простом приближении достаточно только балластного резистора R4 и перемычки вместо DA1...

Линия X2.2 соединена с "Корпусом" в блоке управления и с экранным проводником в соединительном кабеле.

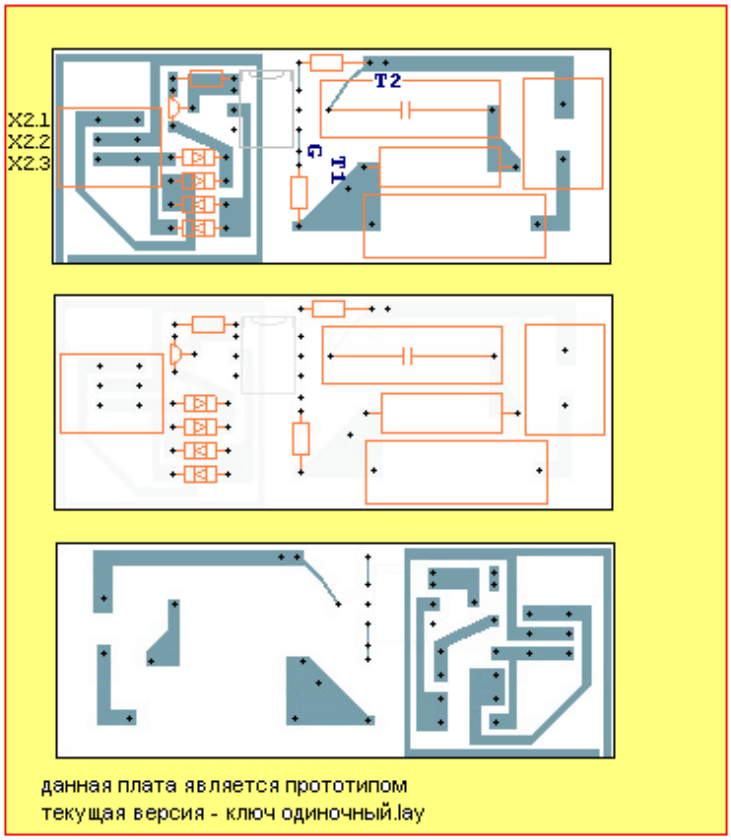

данная плата является прототипом
текущая версия - ключ одиночный.lay

Составлено.....4.12.2005.....20 декабря 2007г.
корректура по макету.....
файл платы.....ключ одиночный.lay
файл версии программы.....

Б.А.Крутицкий.