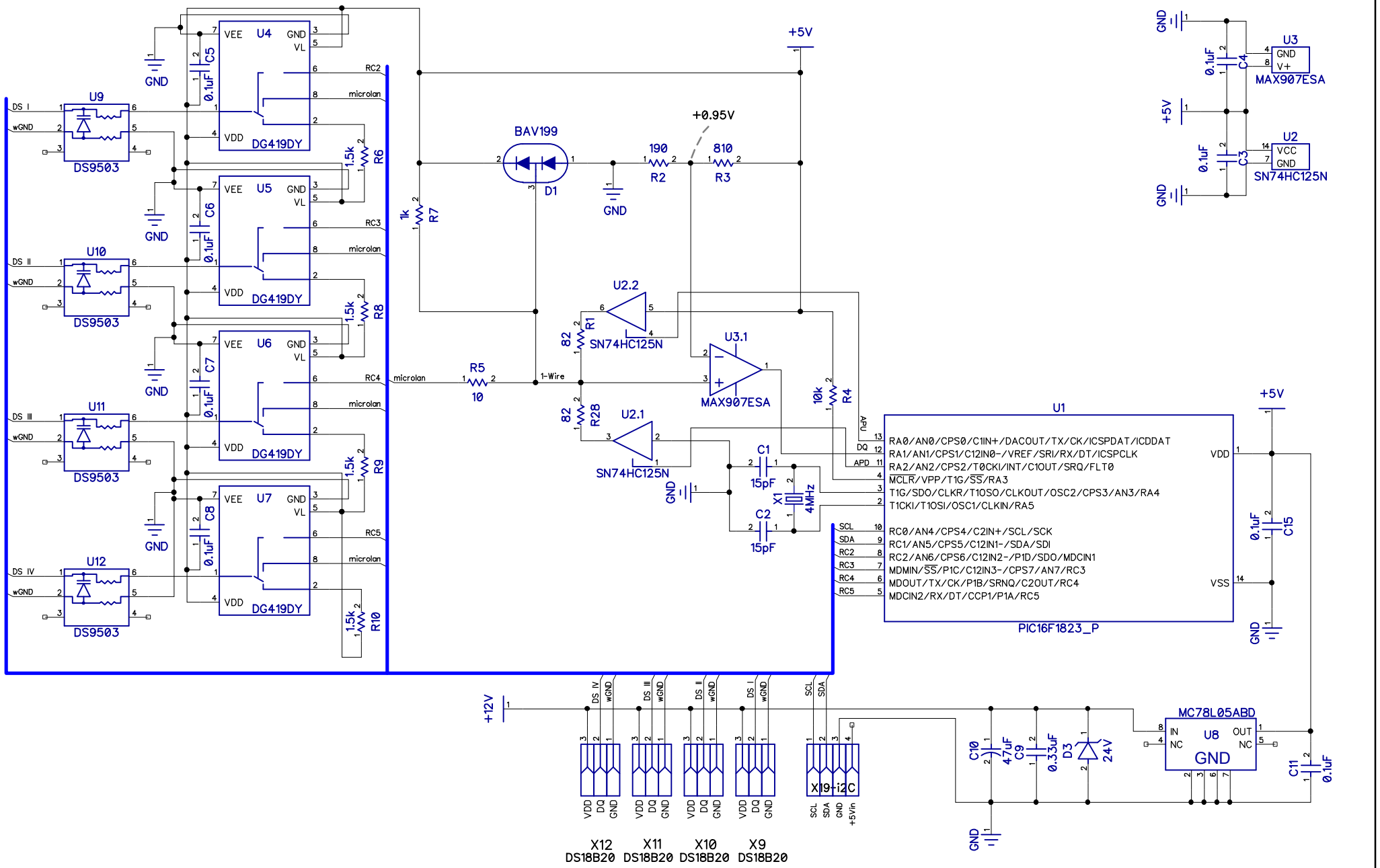

				07.08	MicroLan
			Gerik_PP	2013	
Изм	Лист	№ докум.	Подп.	Дата	

Лист 1