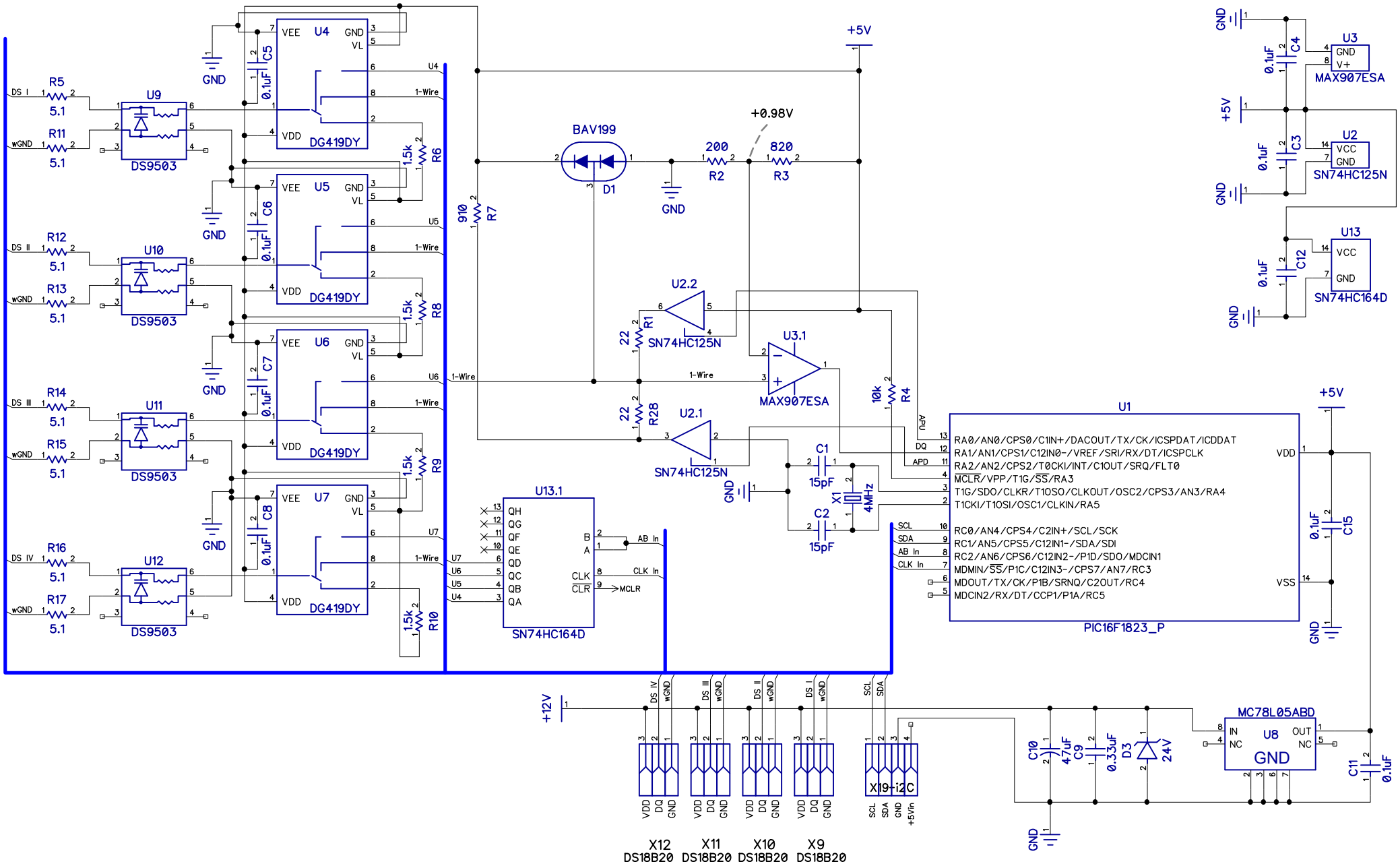

				07.08	MicroLan	Лист
			Gerik_PP	2013		1
Изм	Лист	№ докум.	Подп.	Дата		