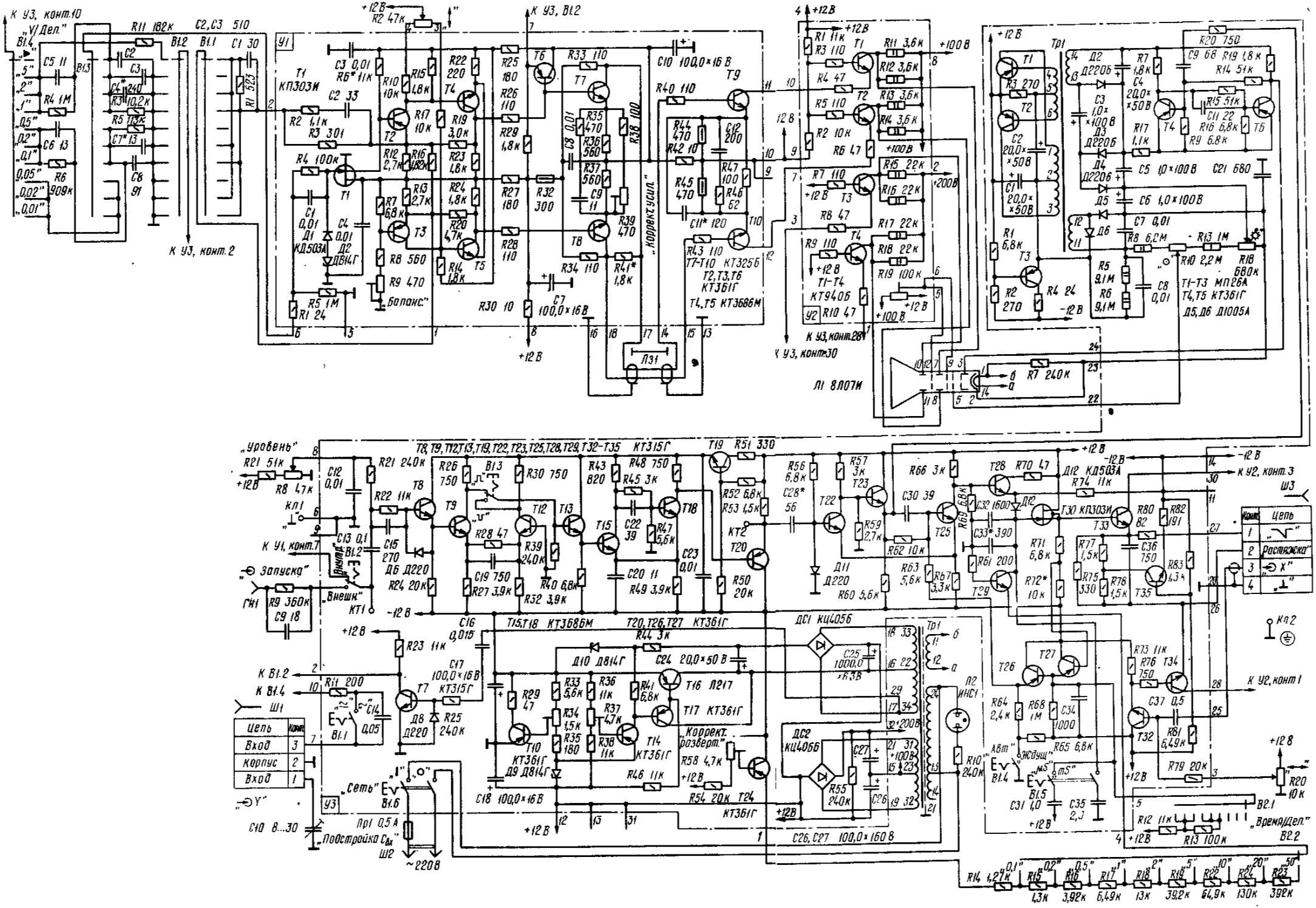
К У3, конт.10
„V/Дел.”
К У3, конт.2
К У3, В1.2
„Корректусил.”
„Баланс”
Л31
Л1 8Л07И
К У3, конт.28
К У3, конт.30
Тр1
„Уровень”
„Запуска”
„Внешн”
К У1, конт.7
Кл1
Кл2
К У2, конт.3
К У2, конт.1
Ш1
Ш2
Ш3
„Сеть”
~220В
Пр1 0,5А
„Подстройка Свх”
„Корректразверт.”
„Растяжка”
„Время/Дел.”
Л2 ИНС1
ДС1 КЦ405Б
ДС2 КЦ405Б
Д11 Д220
Д10 Д814Г
Д9 Д814Г
Д8 Д220
Д6 Д220
Д12 КД503А
Д1 КД503А
Д2 Д814Г
Т1 КП303И
Т30 КП303И
Т1-Т4 КТ940Б
Т7-Т10 КТ325Б
Т2,Т3,Т6 КТ361Г
Т4,Т5 КТ3686М
Т8,Т9,Т12,Т13,Т19,Т22,Т23,Т25,Т28,Т29,Т32-Т35 КТ315Г
Т15,Т18 КТ3686М
Т20,Т26,Т27 КТ361Г
Т1-Т3 МП26А
Т4,Т5 КТ361Г
Д5,Д6 Д1005А
Т16 Л217
Т17 КТ361Г
Т14 КТ361Г
Т10 КТ361Г
Т24 КТ361Г
Т20 КТ361Г
Т2 КТ361Г
Т21 КТ361Г
Т22 КТ361Г
Т23 КТ361Г
Т25 КТ361Г
Т29 КТ361Г
Т33 КТ361Г
Т35 КТ361Г
Т26 КТ361Г
Т27 КТ361Г
Т34 КТ361Г
Т32 КТ361Г
Т31 КТ361Г
Т30 КП303И
Т1-Т4 КТ940Б
Т5 КТ3686М
Т6 КТ3686М
Т7 КТ315Г
Т8 КТ315Г
Т9 КТ315Г
Т10 КТ361Г
Т11 КТ361Г
Т12 КТ315Г
Т13 КТ315Г
Т14 КТ361Г
Т15 КТ3686М
Т16 Л217
Т17 КТ361Г
Т18 КТ3686М
Т19 КТ315Г
Т20 КТ361Г
Т21 КТ361Г
Т22 КТ361Г
Т23 КТ361Г
Т24 КТ361Г
Т25 КТ361Г
Т26 КТ361Г
Т27 КТ361Г
Т28 КТ361Г
Т29 КТ361Г
Т30 КП303И
Т31 КТ361Г
Т32 КТ361Г
Т33 КТ361Г
Т34 КТ361Г
Т35 КТ361Г
Цепь | Конт.
Вход | 3
Корпус | 2
Вход | 1
Цепь | Конт.
„⏦” | 1
„Растяжка” | 2
„X” | 3
„⊥” | 4
„Y”
„Время/Дел.”
„Авт” „Ждущ” „mS” „mS”
R14 4,27к R15 4,3к R16 3,92к R17 6,49к R18 13к R19 39,2к R20 64,9к R21 130к R22 392к
0,1” 0,2” 0,5” 1” 2” 5” 10” 20” 50”