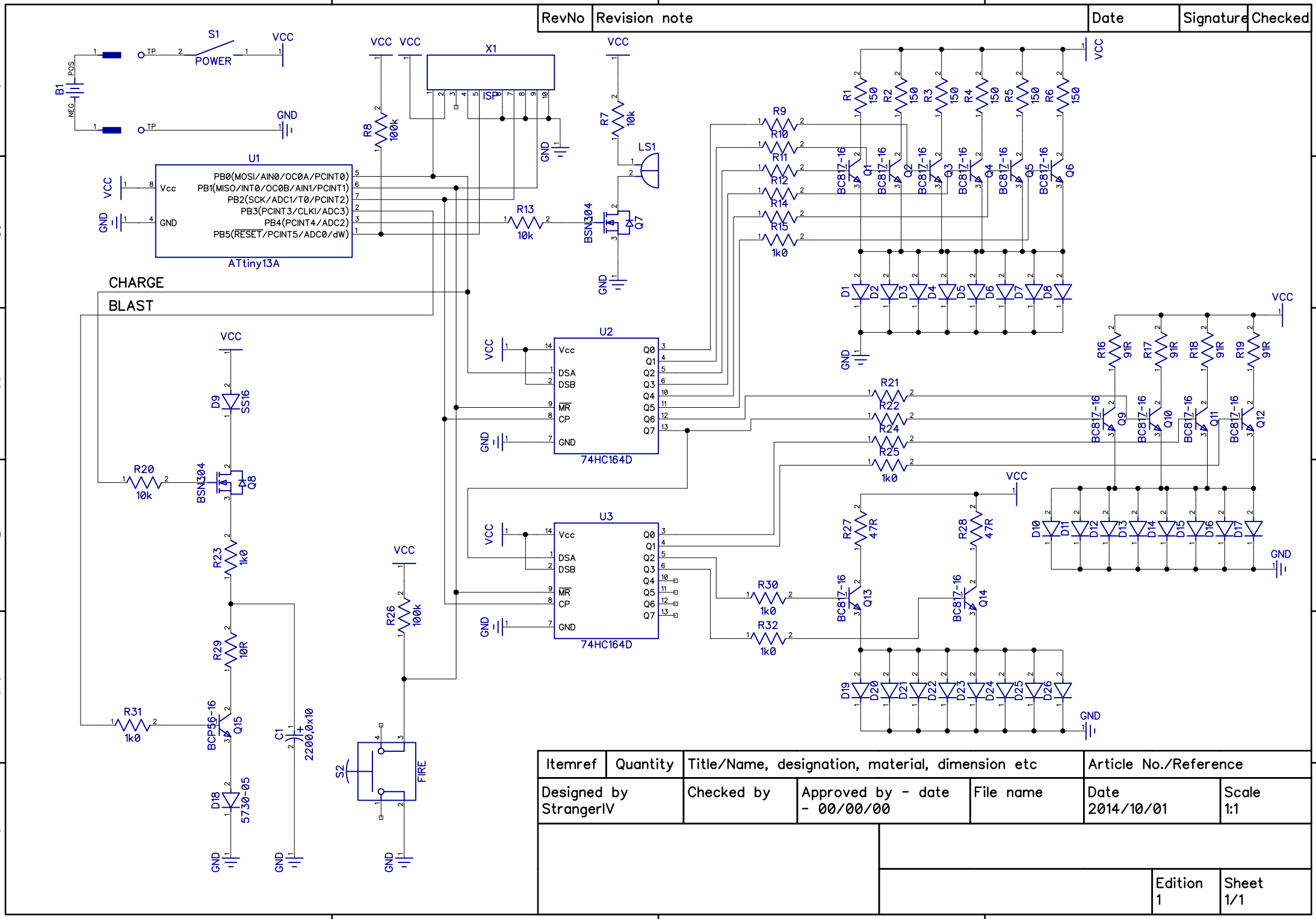
RevNo
Revision note
Date
Signature
Checked
S1
POWER
VCC
GND
B1
POS
NEG
TP
X1
ISP
U1
ATtiny13A
PB0(MOSI/AIN0/OC0A/PCINT0)
PB1(MISO/INT0/OC0B/AIN1/PCINT1)
PB2(SCK/ADC1/T0/PCINT2)
PB3(PCINT3/CLKI/ADC3)
PB4(PCINT4/ADC2)
PB5(RESET/PCINT5/ADC0/dW)
Vcc
GND
R8 100k
R7 10k
LS1
R13 10k
BSN304
Q7
CHARGE
BLAST
U2
74HC164D
U3
74HC164D
DSA
DSB
MR
CP
Q0
Q1
Q2
Q3
Q4
Q5
Q6
Q7
R1 150
R2 150
R3 150
R4 150
R5 150
R6 150
R9
R10
R11
R12
R14
R15 1k0
BC817-16
Q1
Q2
Q3
Q4
Q5
Q6
D1
D2
D3
D4
D5
D6
D7
D8
R16 91R
R17 91R
R18 91R
R19 91R
R21
R22
R24
R25 1k0
Q9
Q10
Q11
Q12
D10
D11
D12
D13
D14
D15
D16
D17
R27 47R
R28 47R
R30 1k0
R32 1k0
Q13
Q14
D19
D20
D21
D22
D23
D24
D25
D26
D9 SS16
R20 10k
Q8
R23 1k0
R29 10R
R31 1k0
BCP56-16
Q15
D18 5730-05
C1 2200,0x10
R26 100k
S2
FIRE
Itemref
Quantity
Title/Name, designation, material, dimension etc
Article No./Reference
Designed by StrangerIV
Checked by
Approved by - date - 00/00/00
File name
Date 2014/10/01
Scale 1:1
Edition 1
Sheet 1/1