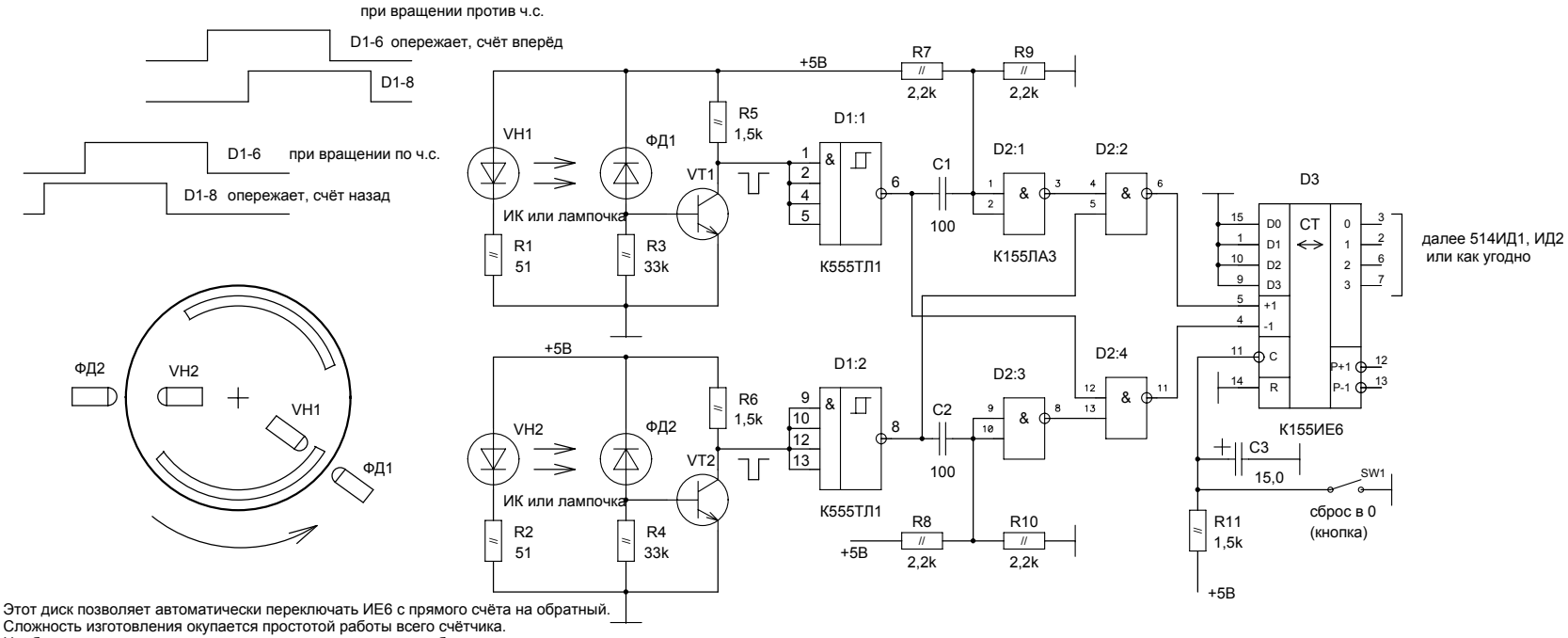

Этот диск позволяет автоматически переключать ИЕ6 с прямого счёта на обратный. Сложность изготовления окупается простотой работы всего счётчика. Необходимо сделать прорези и расположить оптику так, чтобы при вращении против ч.с. первой засвечивалась пара VH1 и VH3, а потом VH2 и VH4, а при вращении по ч.с. - наоборот. Пары должны распологаться не по даметру, а под углом.

Оптопары можно расположить и с одной стороны, использовав вместо прорезей отражающую поверхность.

Счётчик на ТТЛ

Счётчик на КМОП

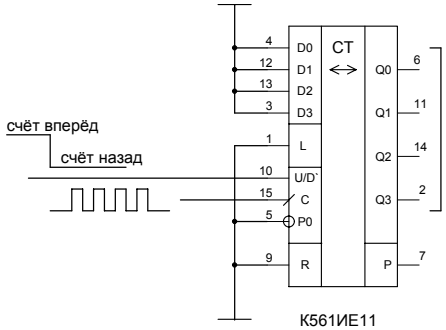

далее к дешифратору К564ИД4, ИД5 они работают на ЖКИ и ИВ или через ключи на АЛС. Вывод 7 и 8 соединить с общей шиной.

Кроме ИЕ11 можно применить и ИЕ14.