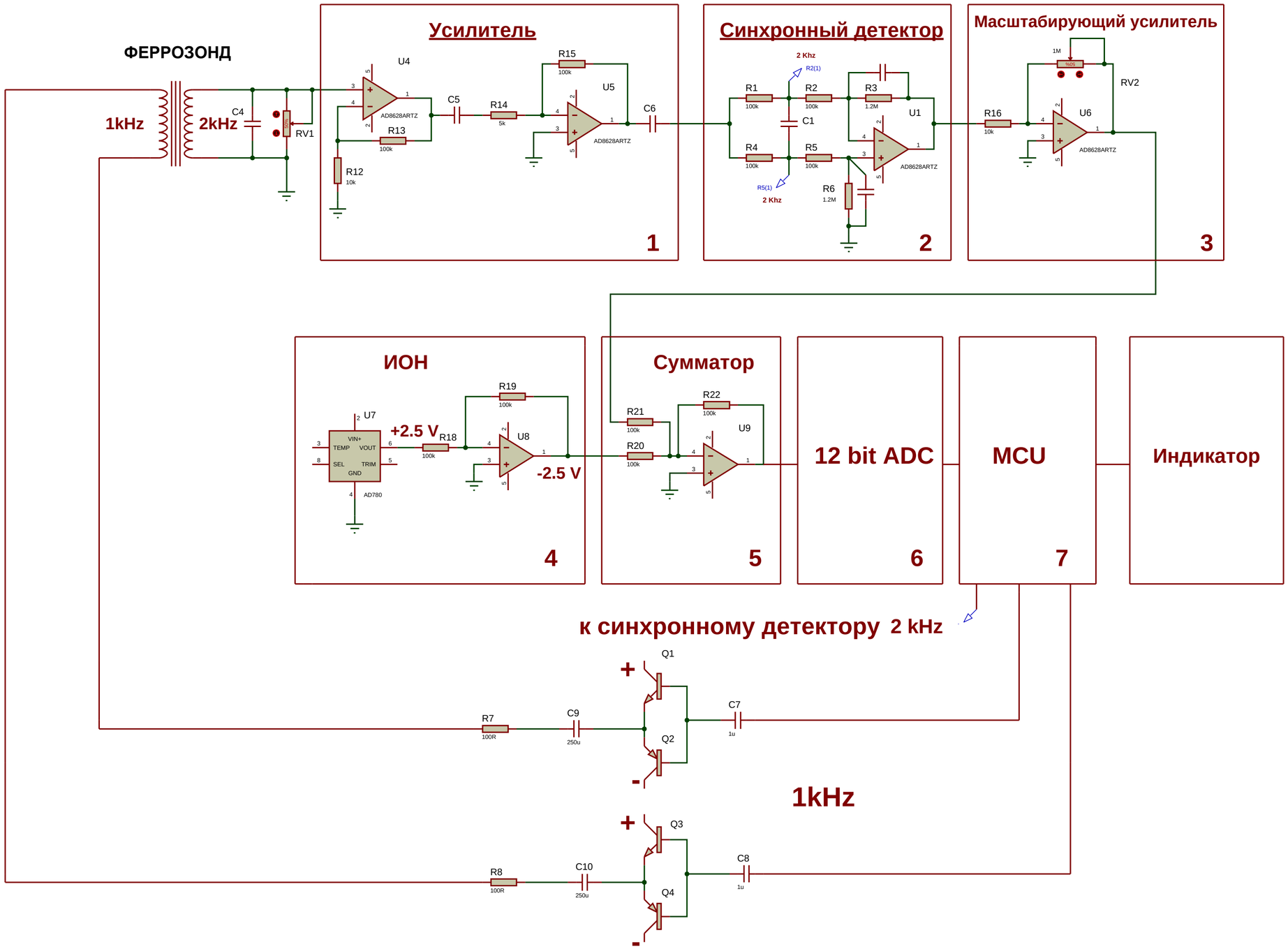
ФЕРРОЗОНД
1kHz
2kHz
C4
RV1
Усилитель
U4
AD8628ARTZ
R13
100k
R12
10k
C5
R14
5k
R15
100k
U5
AD8628ARTZ
C6
1
Синхронный детектор
2 Khz
R2(1)
R1
100k
R2
100k
R3
1.2M
C1
U1
R4
100k
R5
100k
R5(1)
2 Khz
R6
1.2M
AD8628ARTZ
2
Масштабирующий усилитель
1M
RV2
R16
10k
U6
AD8628ARTZ
3
ИОН
U7
VIN+
TEMP
VOUT
SEL
TRIM
GND
AD780
+2.5 V
R18
100k
R19
100k
U8
-2.5 V
4
Сумматор
R21
100k
R22
100k
R20
100k
U9
5
12 bit ADC
6
MCU
7
Индикатор
к синхронному детектору 2 kHz
Q1
Q2
R7
100R
C9
250u
C7
1u
1kHz
Q3
Q4
R8
100R
C10
250u
C8
1u