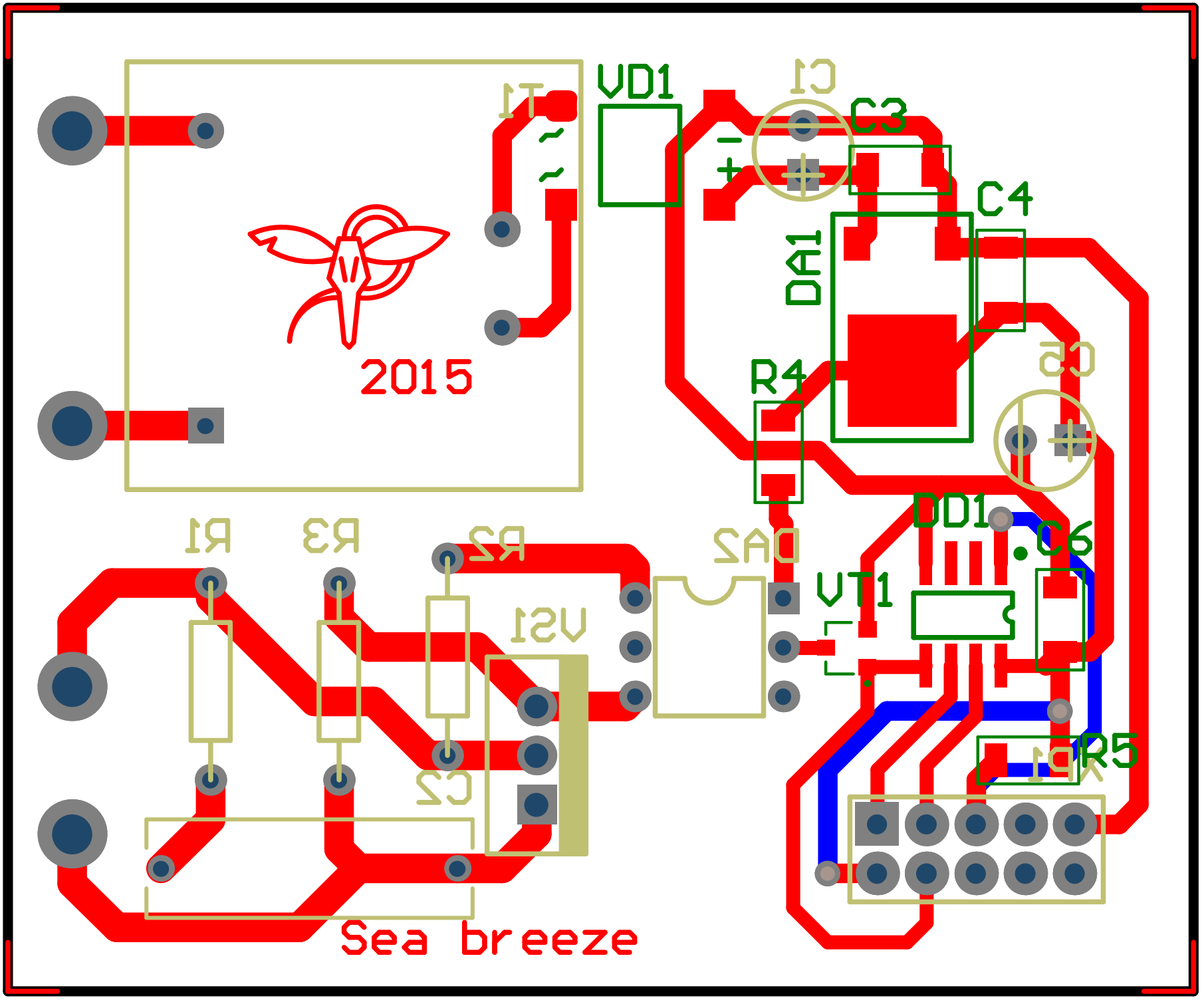
VD1
C1
C3
C4
DA1
R4
C5
DD1
C6
VT1
R5
XP1
DA2
R1
R3
R2
VS1
C2
2015
Sea breeze