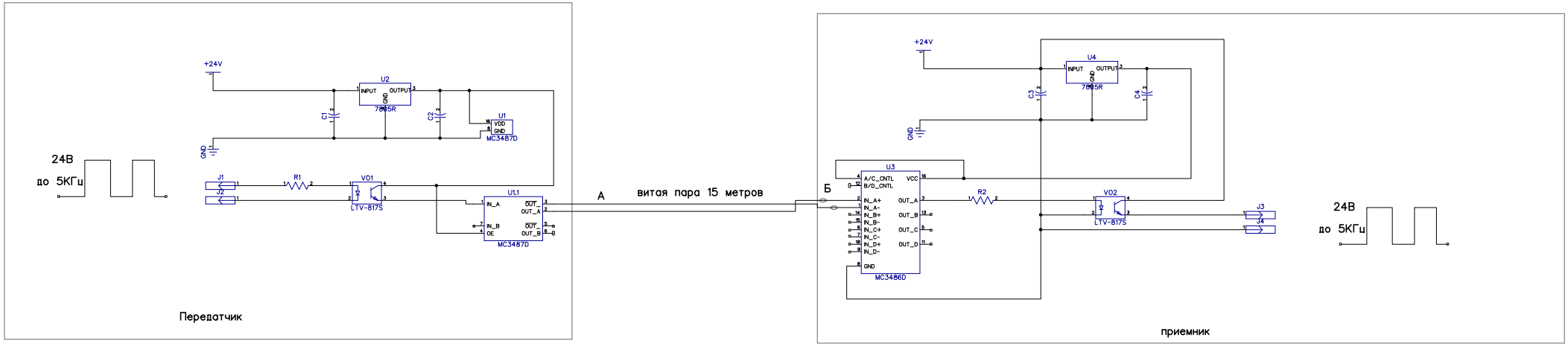
+24V
U2
INPUT
OUTPUT
GND
7805R
C1
C2
U1
VDD
GND
MC3487D
GND
24В
до 5КГц
J1
J2
R1
VO1
LTV-817S
U1.1
IN_A
IN_B
OE
OUT_A
OUT_B
MC3487D
Передатчик
А
витая пара 15 метров
Б
+24V
U4
INPUT
OUTPUT
GND
7805R
C3
C4
GND
U3
A/C_CNTL
B/D_CNTL
VCC
IN_A+
IN_A-
IN_B+
IN_B-
IN_C+
IN_C-
IN_D+
IN_D-
OUT_A
OUT_B
OUT_C
OUT_D
GND
MC3486D
R2
VO2
LTV-817S
J3
J4
24В
до 5КГц
приемник