# ИК ПРД для ТВ.

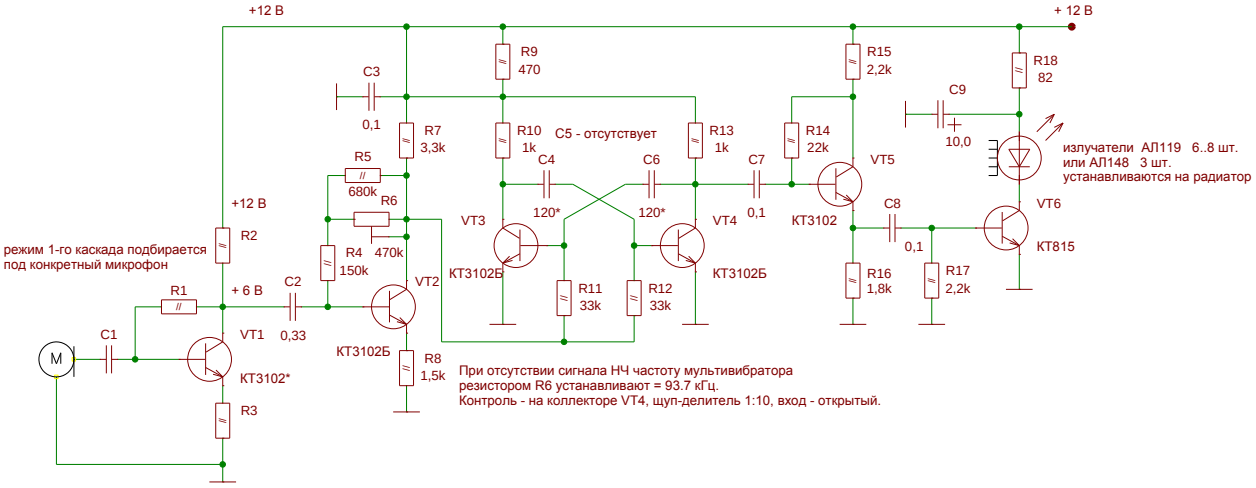
+12 В
+ 12 В
R9
470
R15
2,2k
R18
82
C3
0,1
R7
3,3k
R10
1k
C5 - отсутствует
R13
1k
R14
22k
C9
10,0
излучатели АЛ119 6..8 шт.
или АЛ148 3 шт.
устанавливаются на радиатор
R5
680k
R6
C4
C6
C7
VT5
+12 В
VT3
120*
120*
VT4
0,1
КТ3102
C8
VT6
режим 1-го каскада подбирается
под конкретный микрофон
R2
R4
470k
150k
КТ3102Б
КТ3102Б
0,1
КТ815
R1
+ 6 В
C2
VT2
R11
33k
R12
33k
R16
1,8k
R17
2,2k
C1
VT1
0,33
M
КТ3102Б
R8
1,5k
КТ3102*
R3
При отсутствии сигнала НЧ частоту мультивибратора
резистором R6 устанавливают = 93.7 кГц.
Контроль - на коллекторе VT4, щуп-делитель 1:10, вход - открытый.