Зарядное, Вариант Е

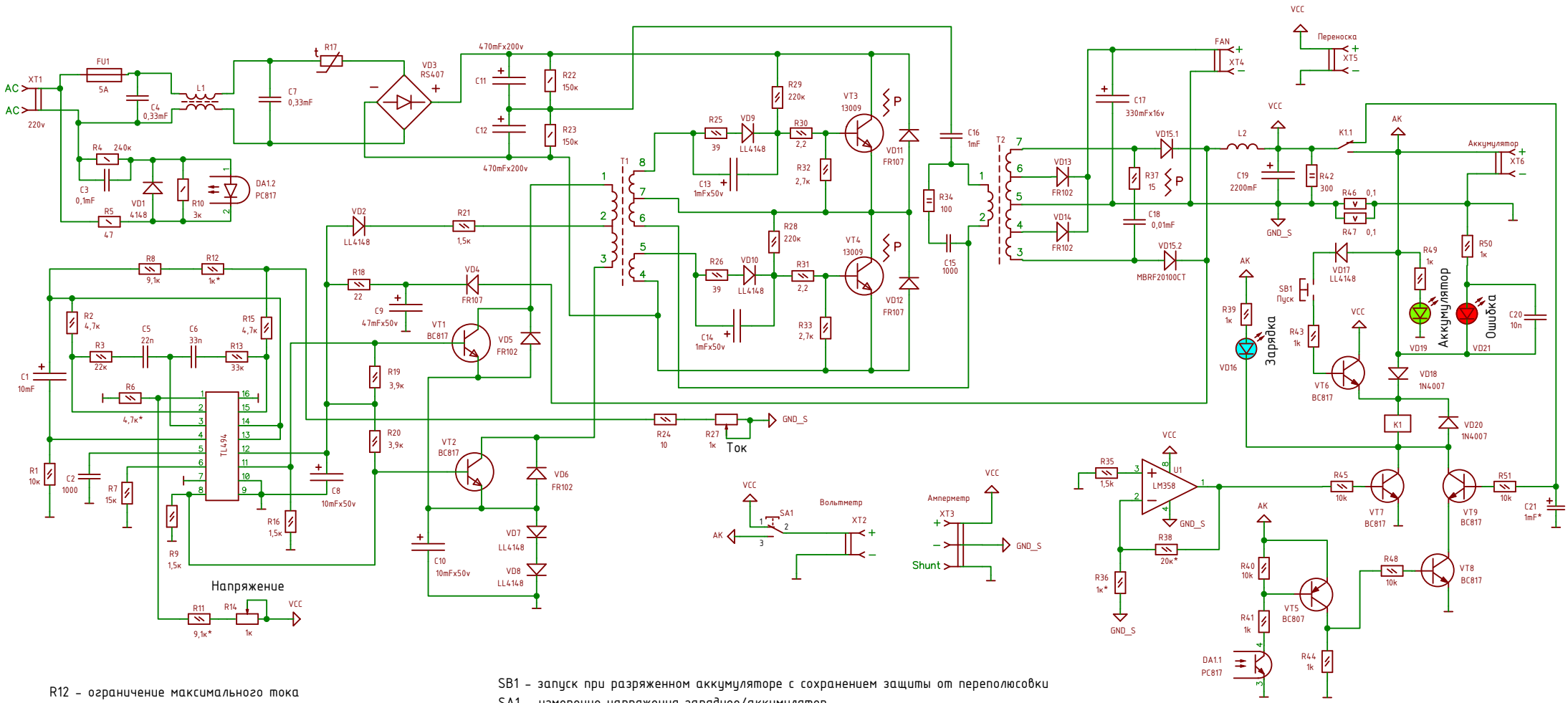

R12 – ограничение максимального тока
R14 – установка напряжения
R26 – установка тока

SB1 – запуск при разряженном аккумуляторе с сохранением защиты от переполюсовки
SA1 – измерение напряжения зарядное/аккумулятор
VD16 – индикация зарядки
VD19 – индикация подкдюченного акуумулятора
VD21 – индикация неправильно подкдюченного акуумулятора