rev.1.3

Автор схемотехнического решения Буркхард Каинка (в творческой переработке)

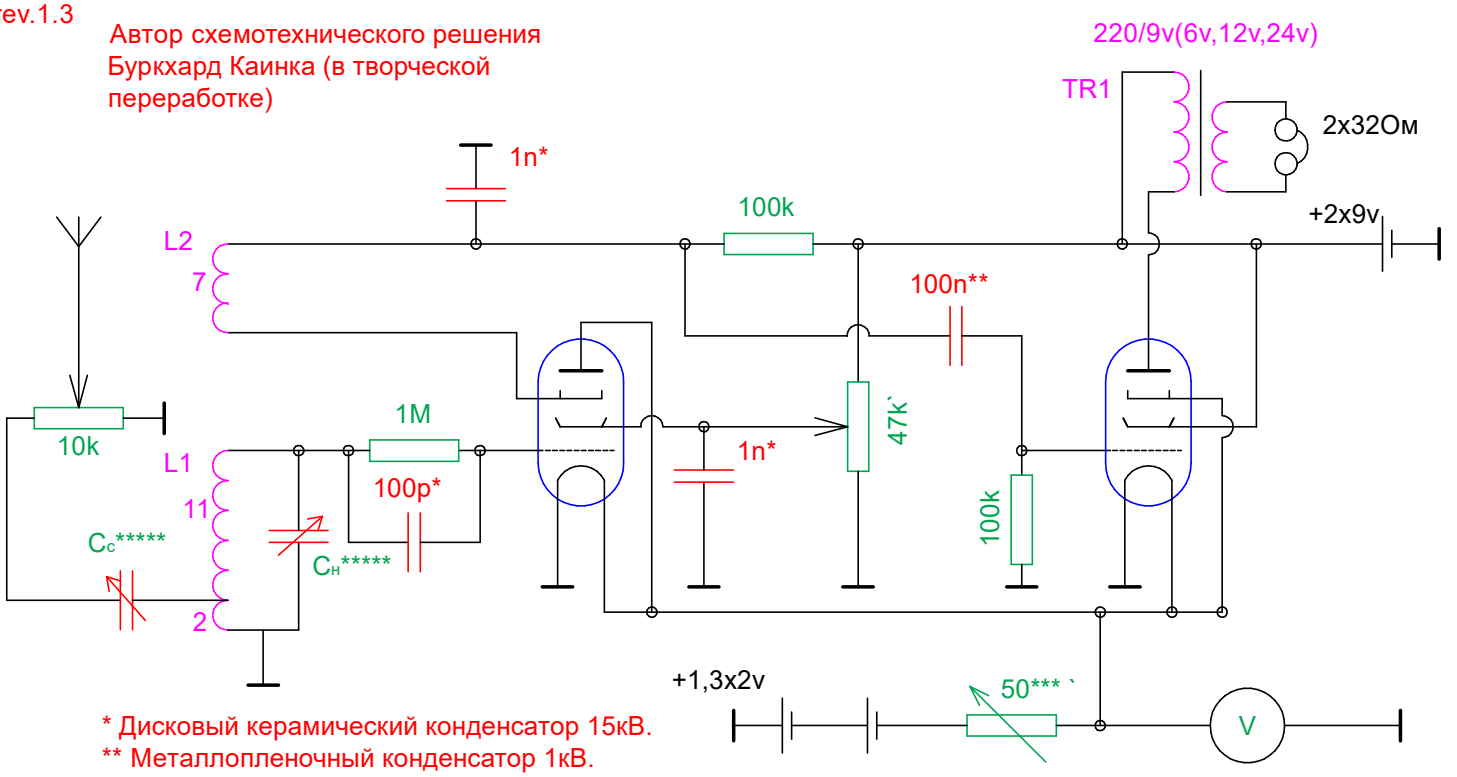

* Дисковый керамический конденсатор 15кВ.

** Металлопленочный конденсатор 1кВ.

L1 - 13 витков эмалированного провода Ø1,0мм, с отводом от 2-го витка.

L2 - 7 витков эмалированного провода Ø0,5мм, начало намотки со стороны отвода L1, мотать в одном направлении поверх L1. Диаметр катушки 3см.

*** Накальное напряжение допускается в пределах 2,0...2,4в, при 2,4в примерная долговечность ламп (90%) 500ч, при 2,2в 2000ч.

**** Вид лампы снизу.

***** Конденсаторы с воздушным диэлектриком и керамическими изоляторами.

` Многооборотный потенциометр ~10 оборотов.

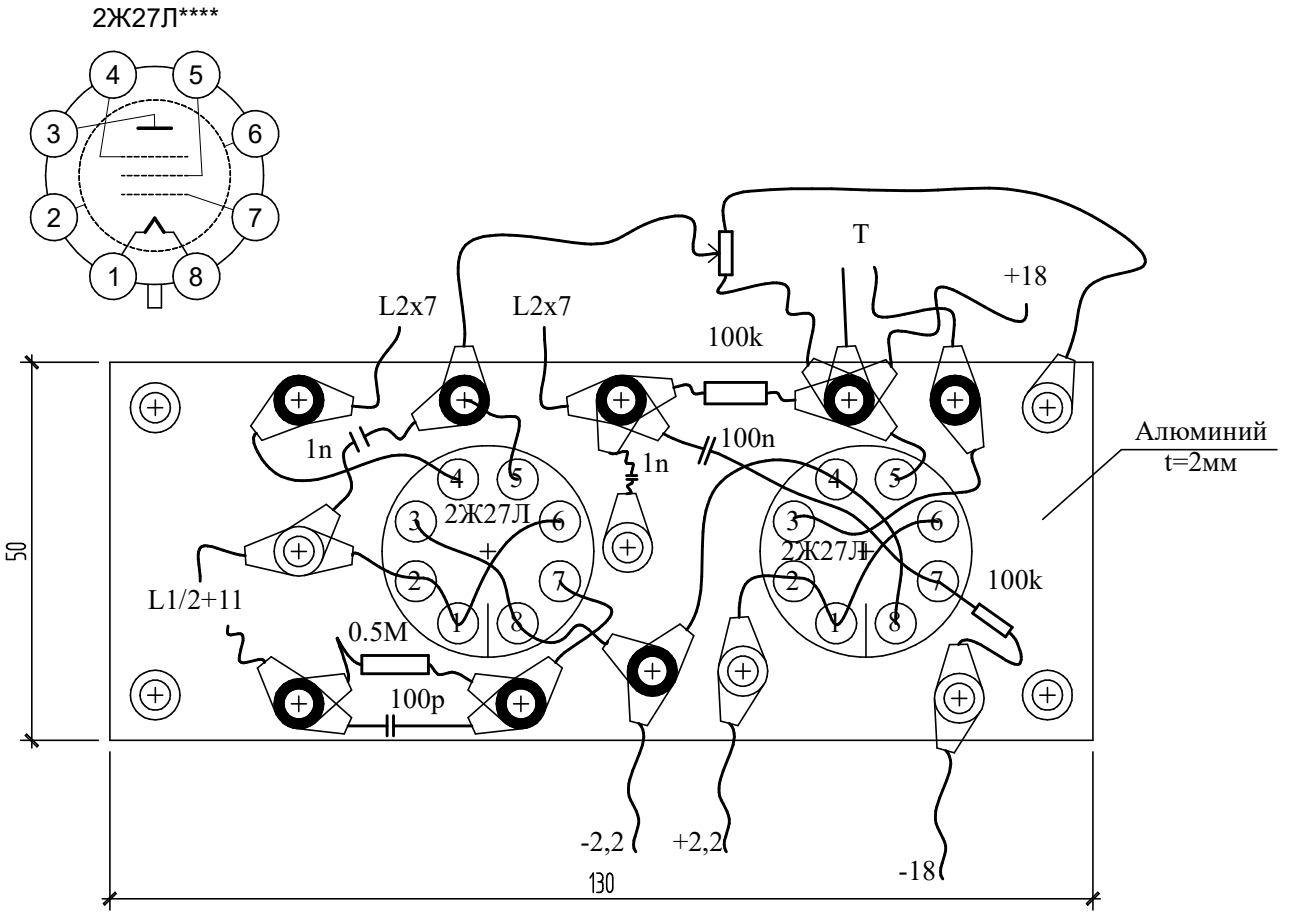

⊕ - Стальной болт М3 и две гайки М3

⊕ - Пластиковый болт М3 и две пластиковые гайки М3