SCHALTPLAN

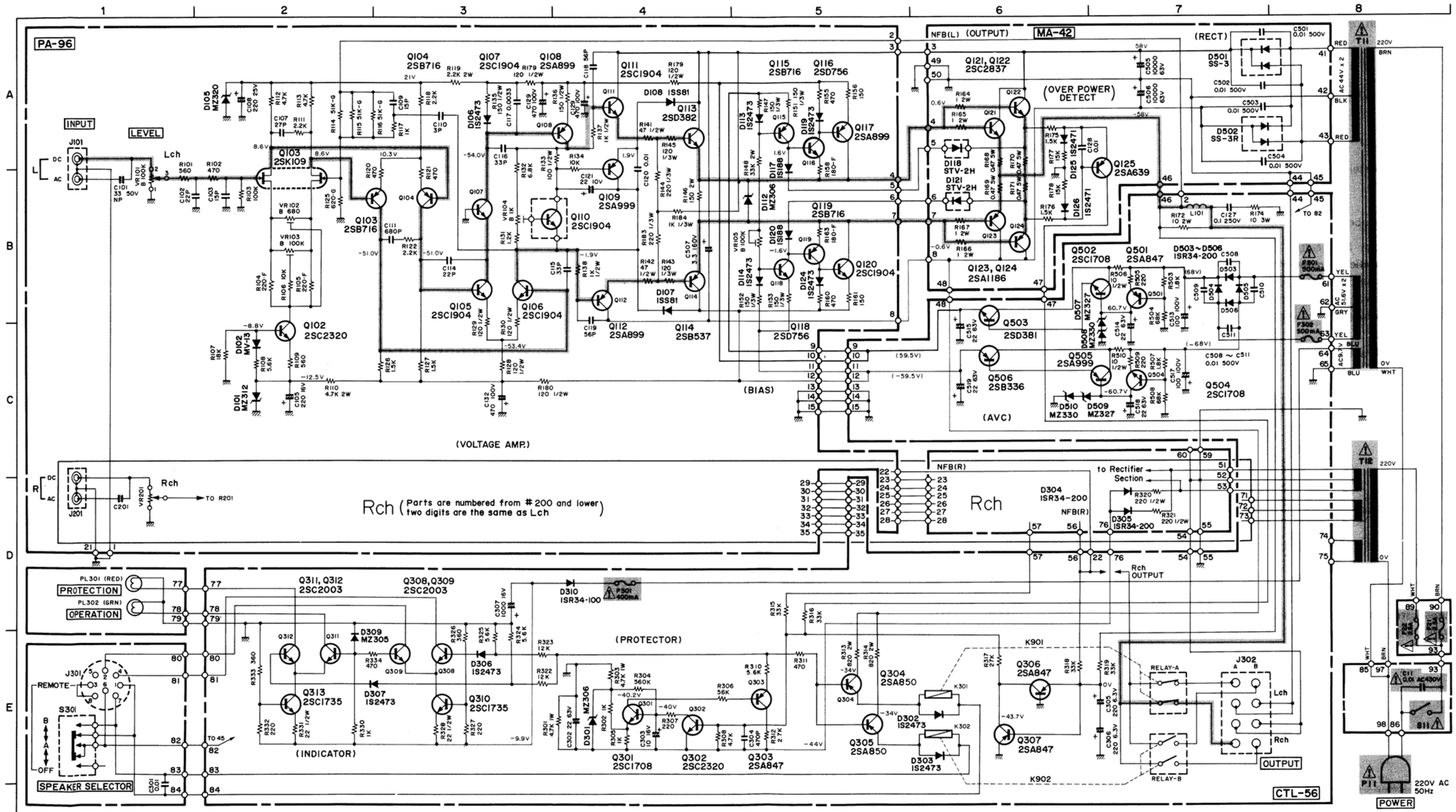

● POWER ON — PROTECTION light

3～5sec. later OPERATION light

● If trouble occurs — PROTECTION will light

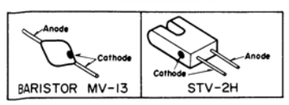

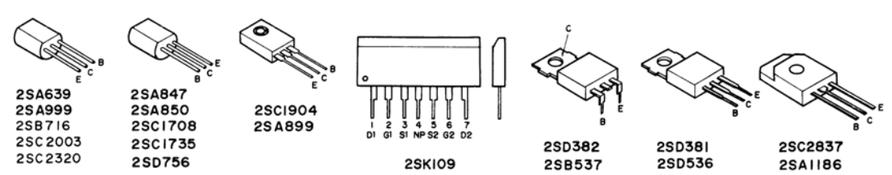

Hinweis 1. Einheiten der Kondensatoren und Widerstände
C ..... ohne Symbol : μF
mit Symbol p : pF
R ..... ohne Symbol : Ω
mit Symbol k : kΩ
2. Wenn nicht anders angegeben, sind alle Widerstände als Kohlewiderstände mit 1/4 W ausgebildet.

Änderungen dieses Schaltplans, die dem technischen Fortschritt dienen, bleiben vorbehalten.

Hinweis:
Die in der Stückliste mit ⚠ und ▒ markierten Teile sind speziell für dieses Gerät ausgelegt.
Sollte ein Auswechseln erfordelich sein, so sind diese Spezialteile zu verwenden.