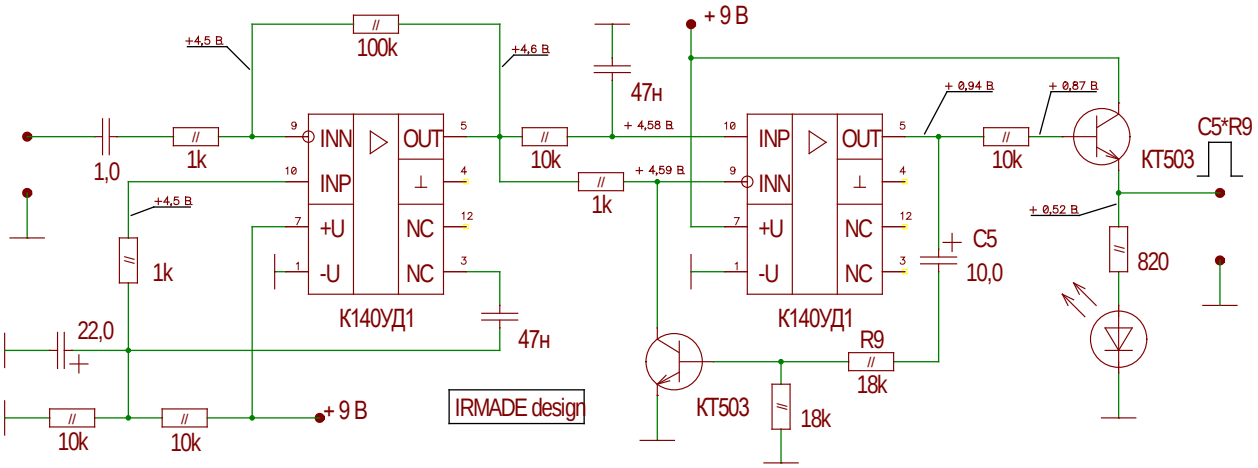УСИЛИТЕЛЬ-ФОРМИРОВАТЕЛЬ НА К140УД1