# THERM DUO 50T DIMS-TH01

Ревизия платы 29-03

# КОПИЯ

Для программирования контроллера
Нужен программатор с поддержкой
Чипов ST7

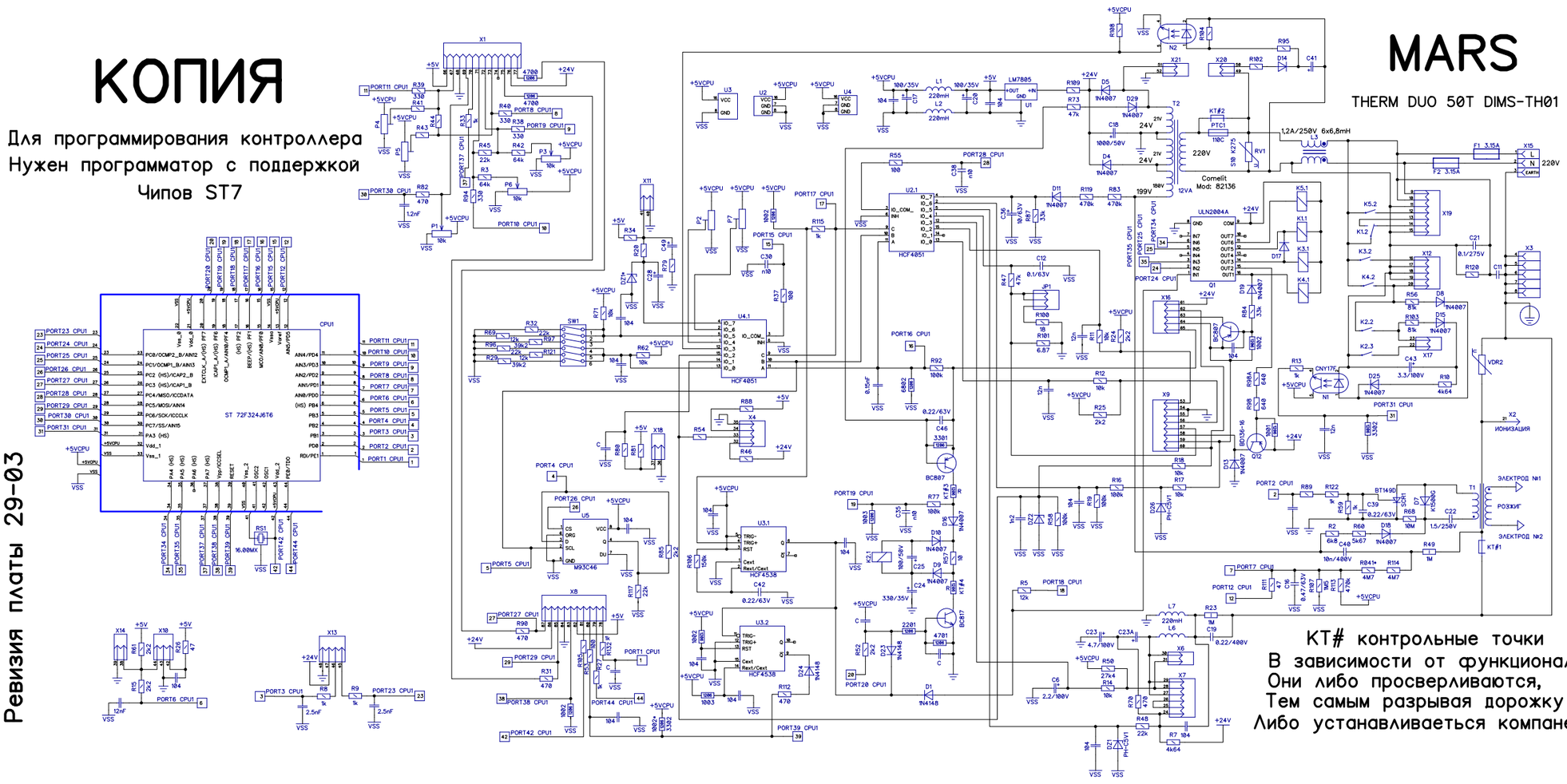


КТ# контрольные точки
В зависимости от функционала
Они либо просверливаются,
Тем самым разрывая дорожку
Либо устанавливаеться компанент