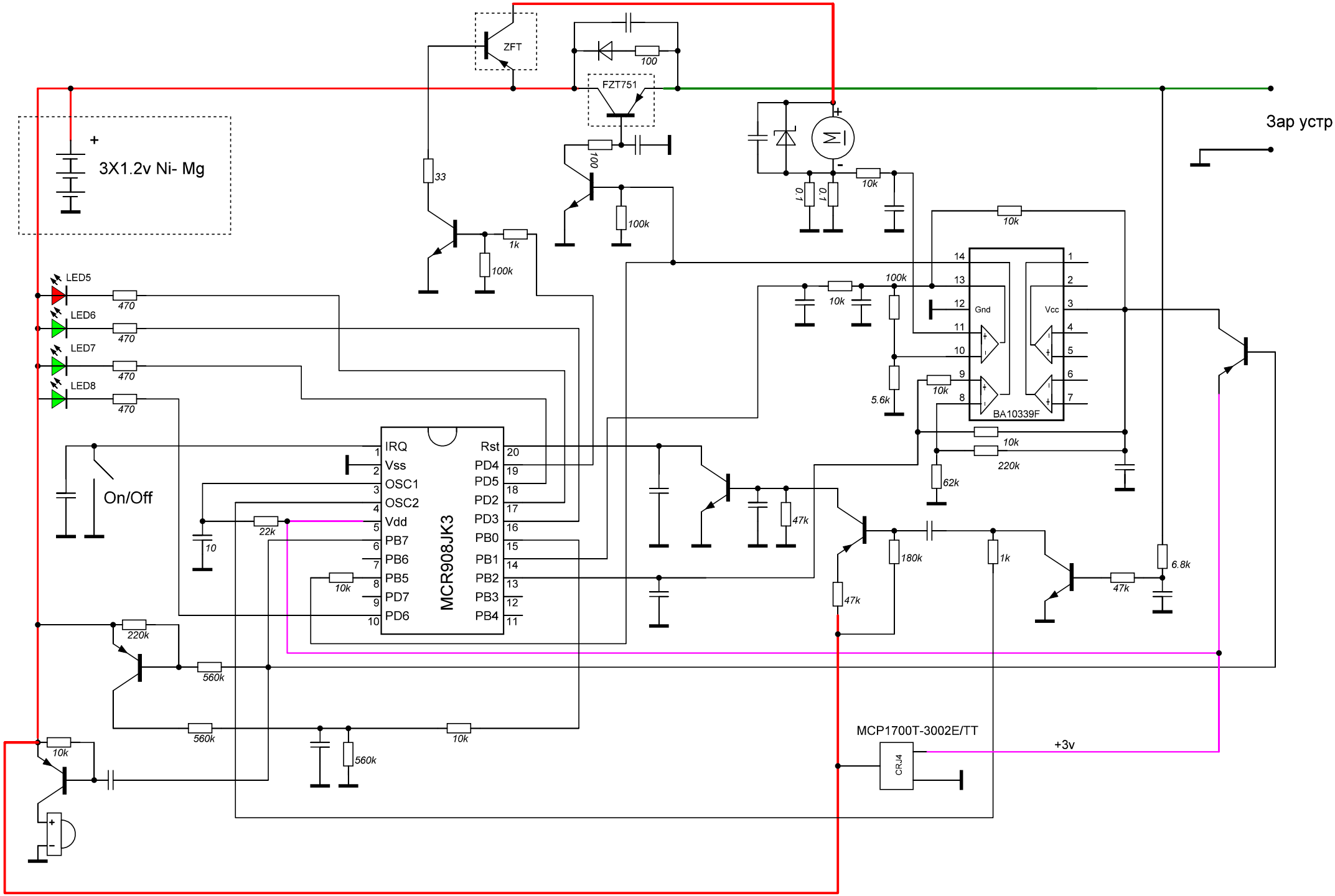Плата 1871-1771а