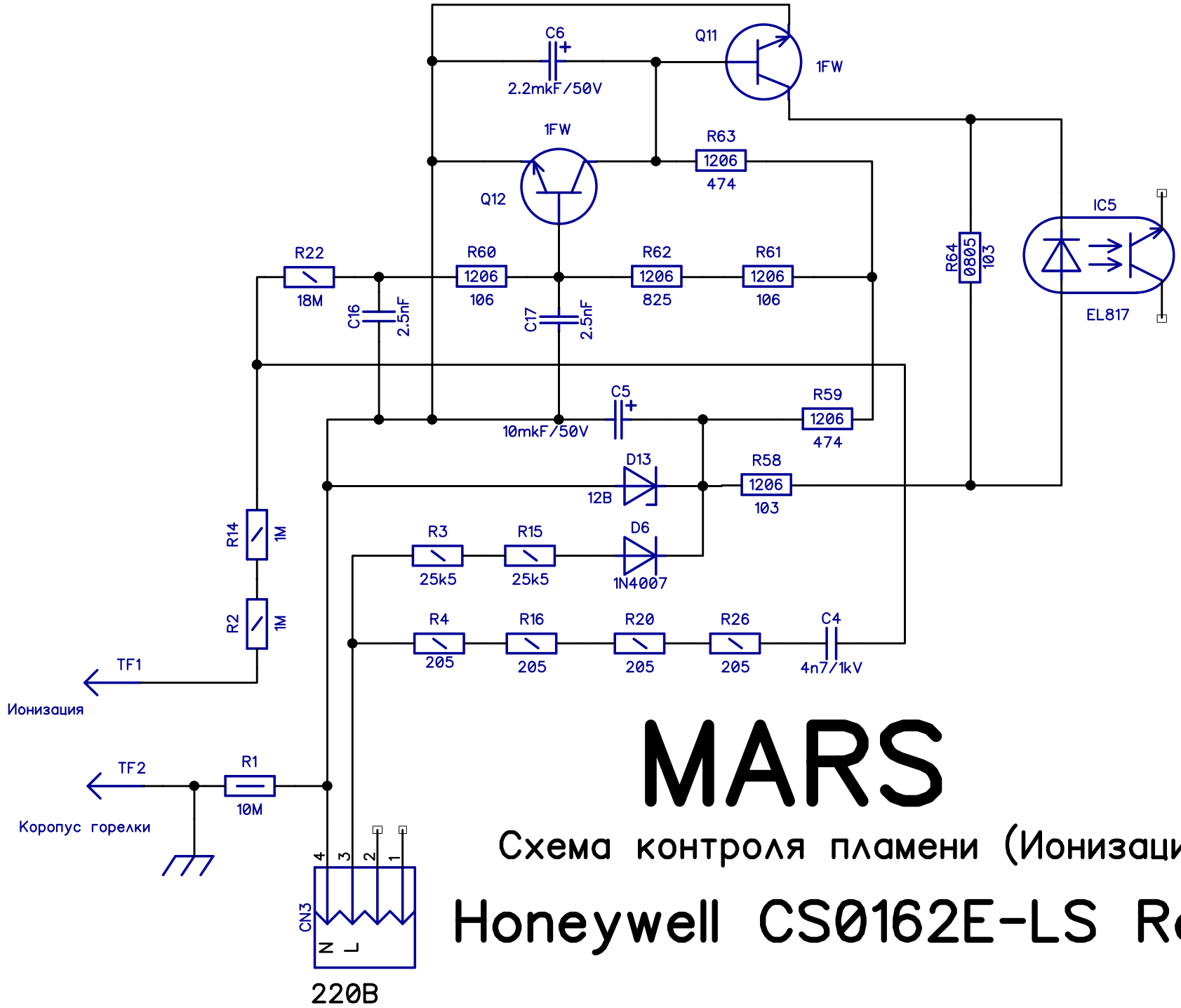

MARS

Схема контроля пламени (Ионизация)

Honeywell CS0162E-LS Rev.B