Визуализация частотника

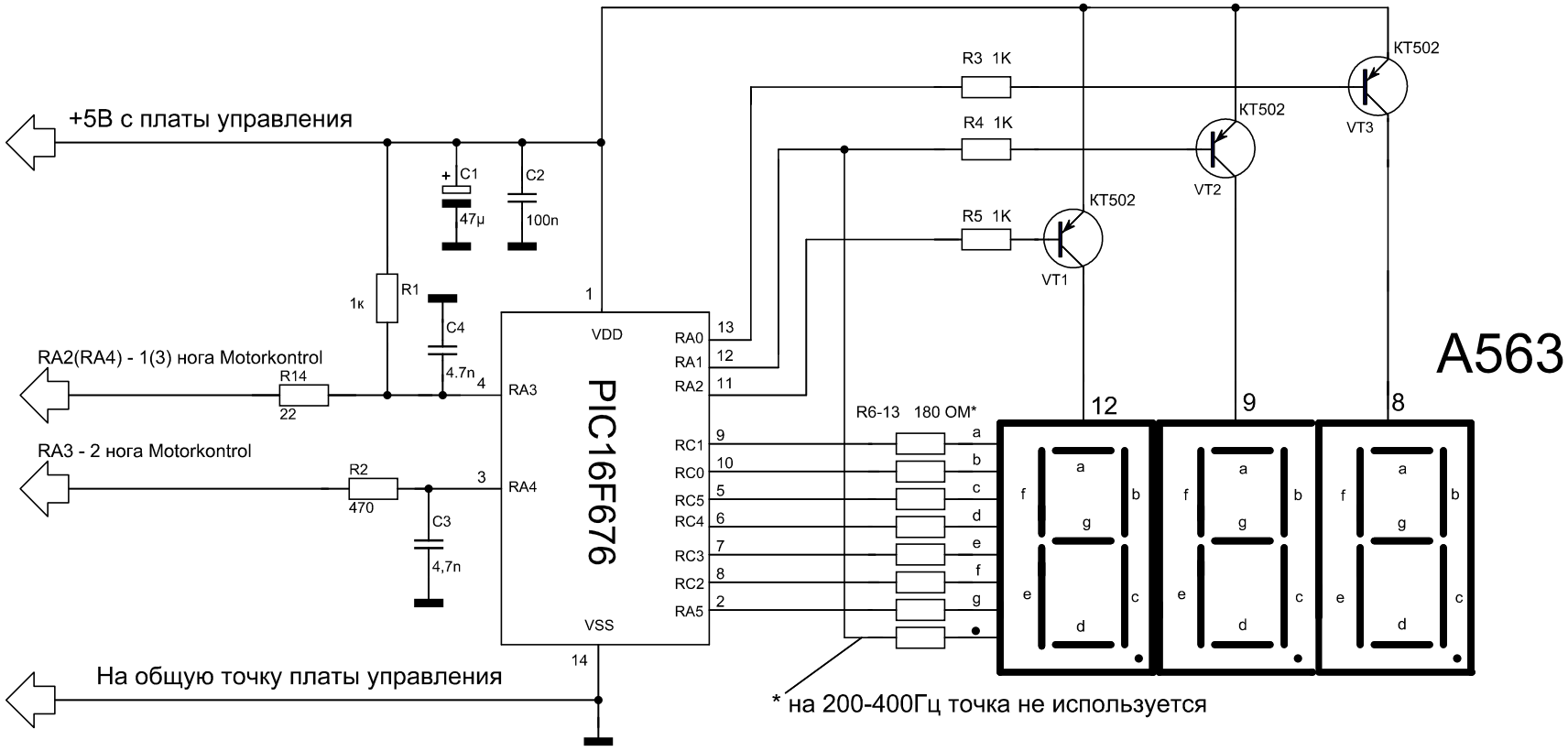

Схема от 21. 09. 2017г.