Простой УНЧ

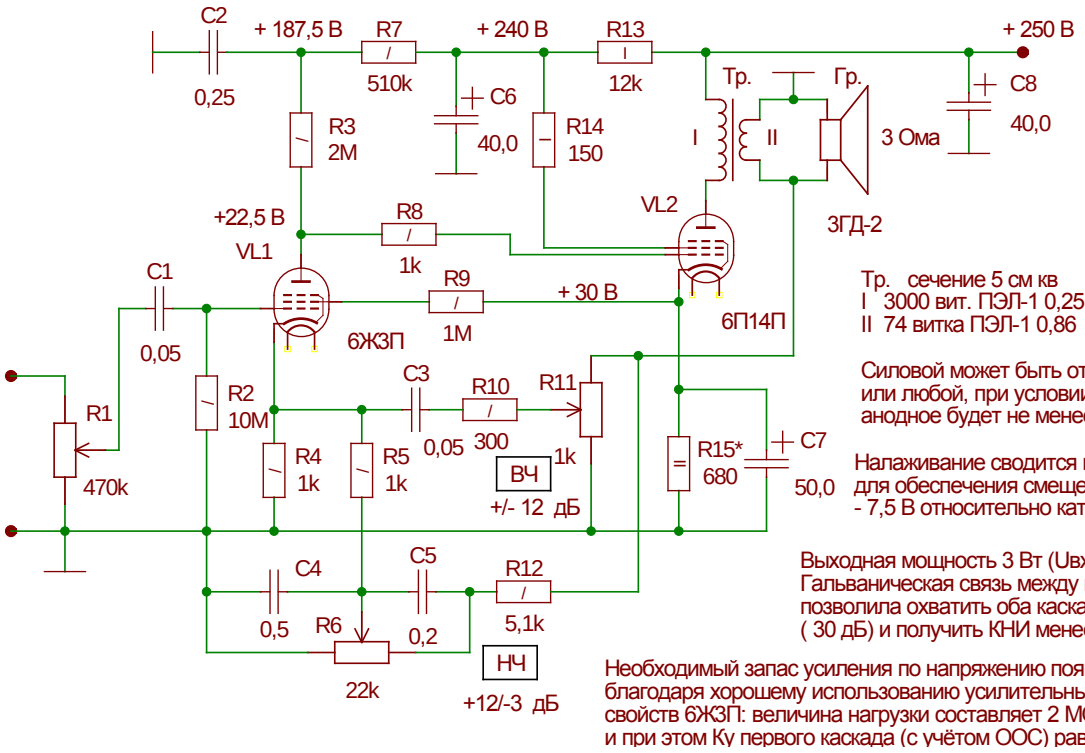

Тр. сечение 5 см кв
I 3000 вит. ПЭЛ-1 0,25
II 74 витка ПЭЛ-1 0,86

Силовой может быть от Балтики или любой, при условии, что анодное будет не менее + 250 В.

Налаживание сводится к подбору R15 для обеспечения смещения на сетке - 7,5 В относительно катода.

Выходная мощность 3 Вт (Uвх.= 100 мВ). Гальваническая связь между каскадами позволила охватить оба каскада глубокой ООС (30 дБ) и получить КНИ менее 1%.

Необходимый запас усиления по напряжению появляется благодаря хорошему использованию усилительных свойств 6ЖЗП: величина нагрузки составляет 2 МОм и при этом Ку первого каскада (с учётом ООС) равен 400.

-