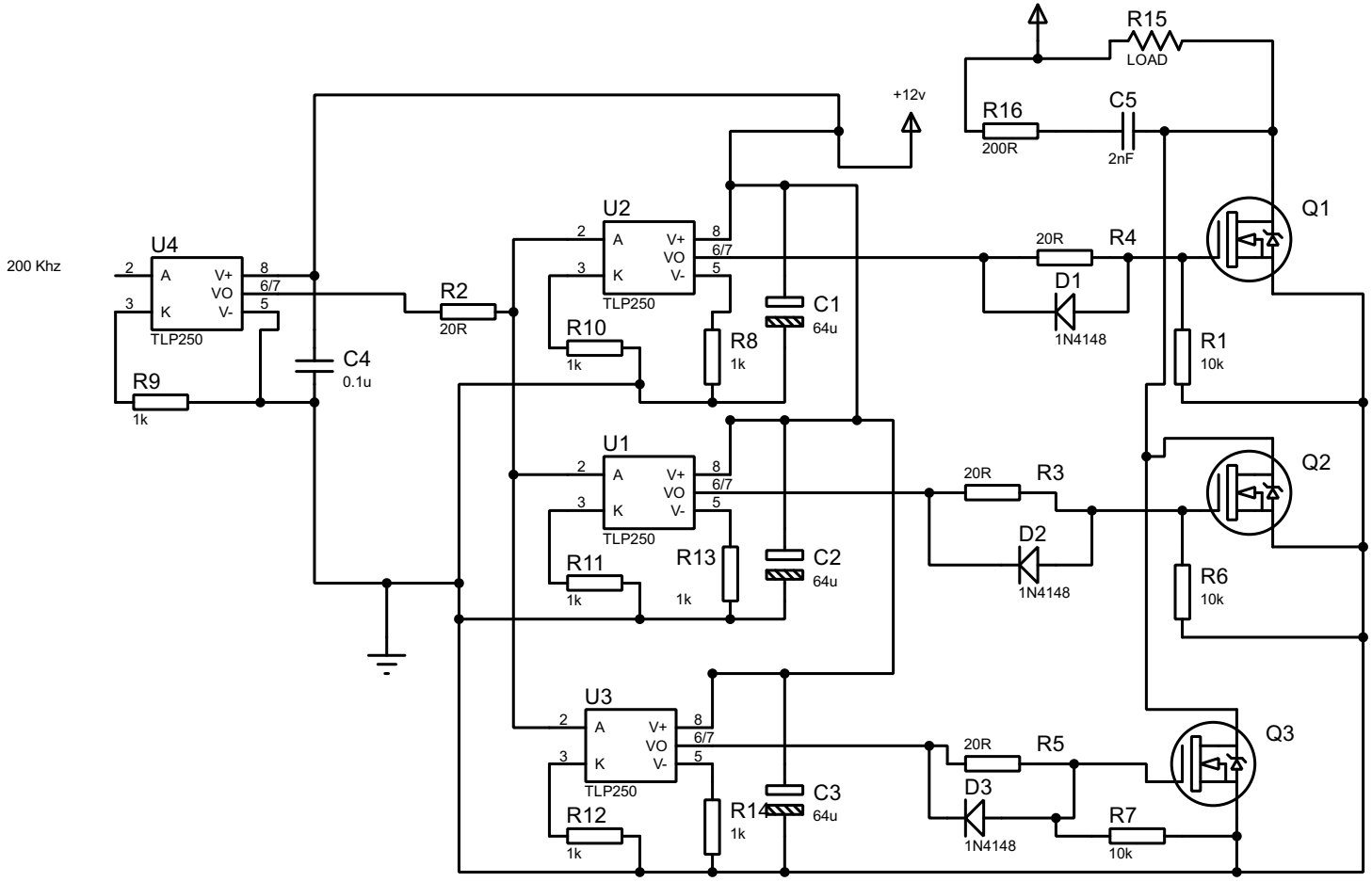
R15
LOAD
+12v
R16
200R
C5
2nF
Q1
U2
TLP250
20R
R4
D1
1N4148
R1
10k
200 Khz
U4
TLP250
R2
20R
C1
64u
R10
1k
R8
1k
C4
0.1u
R9
1k
U1
TLP250
20R
R3
Q2
D2
1N4148
R6
10k
R11
1k
R13
1k
C2
64u
U3
TLP250
20R
R5
Q3
D3
1N4148
R7
10k
R12
1k
R14
1k
C3
64u