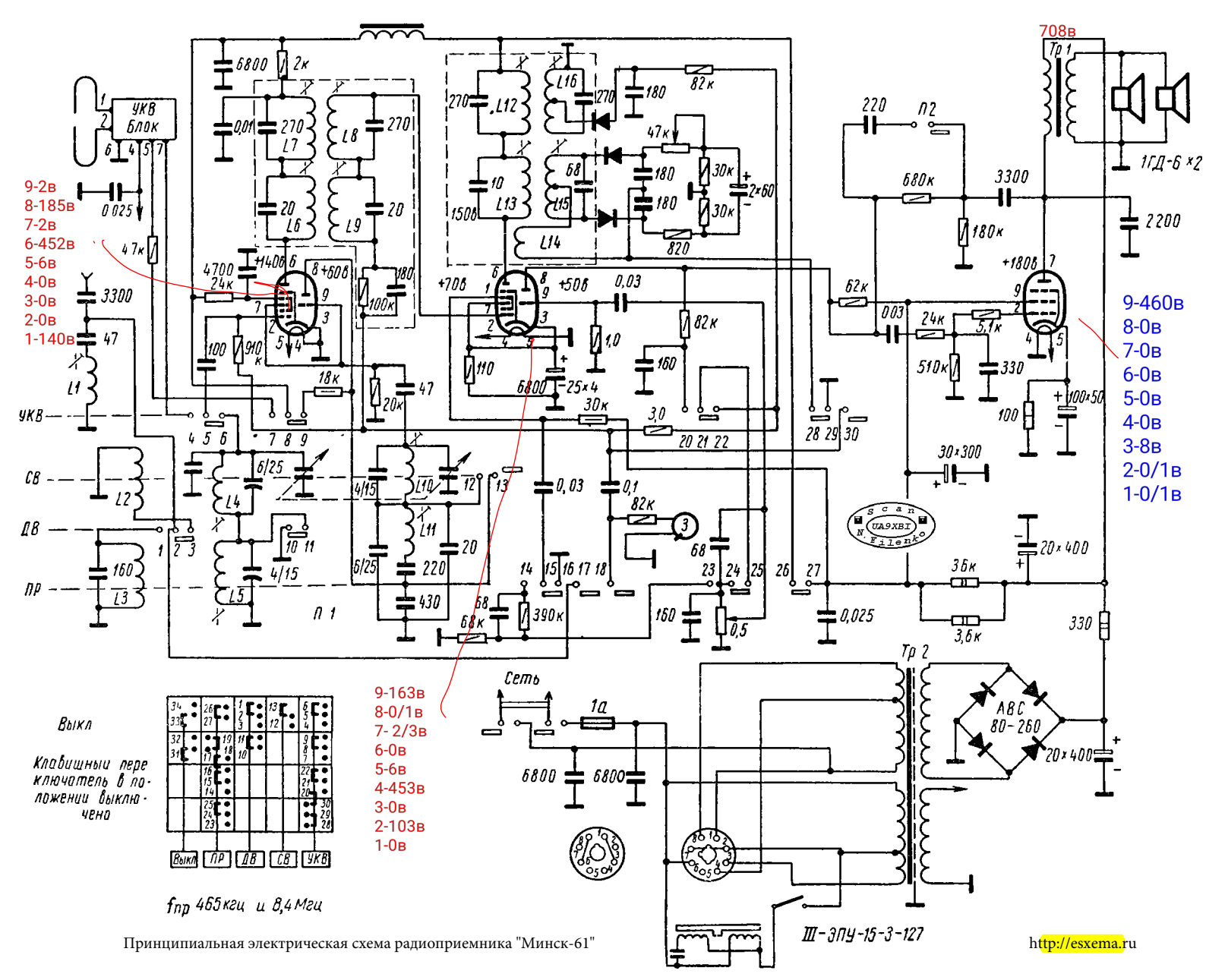

Принципиальная электрическая схема радиоприемника "Минск-61"

http://esxema.ru