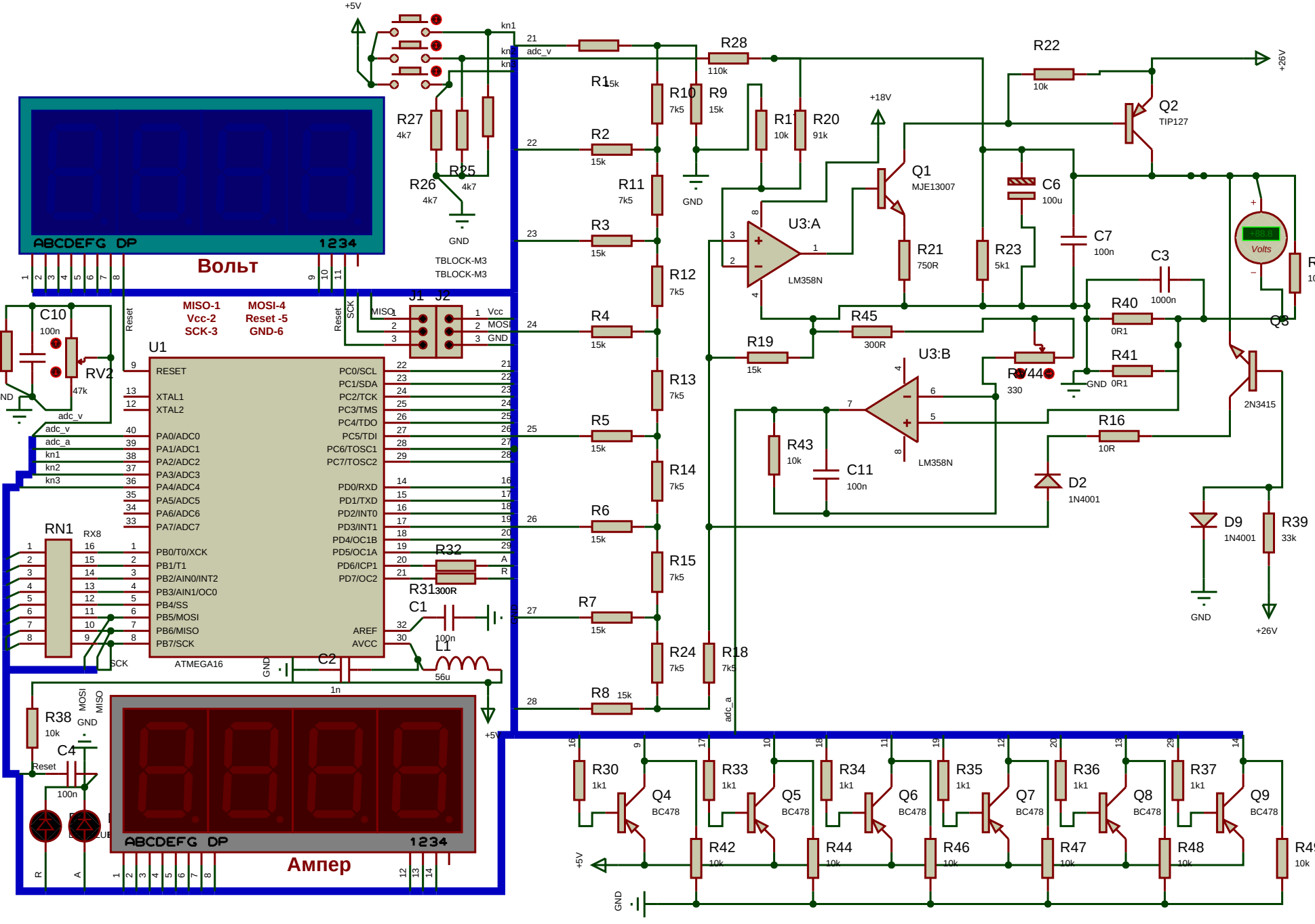
Вольт
Ампер
ABCDEFG DP 1234
ATMEGA16
U1
U3:A
U3:B
LM358N
Q1 MJE13007
Q2 TIP127
Q3 2N3415
Q4 BC478
Q5 BC478
Q6 BC478
Q7 BC478
Q8 BC478
Q9 BC478
D2 1N4001
D9 1N4001
RN1 RX8
J1 J2
TBLOCK-M3
MISO-1
Vcc-2
SCK-3
MOSI-4
Reset -5
GND-6
+5V
+18V
+26V
GND
adc_v
adc_a
kn1
kn2
kn3
Volts