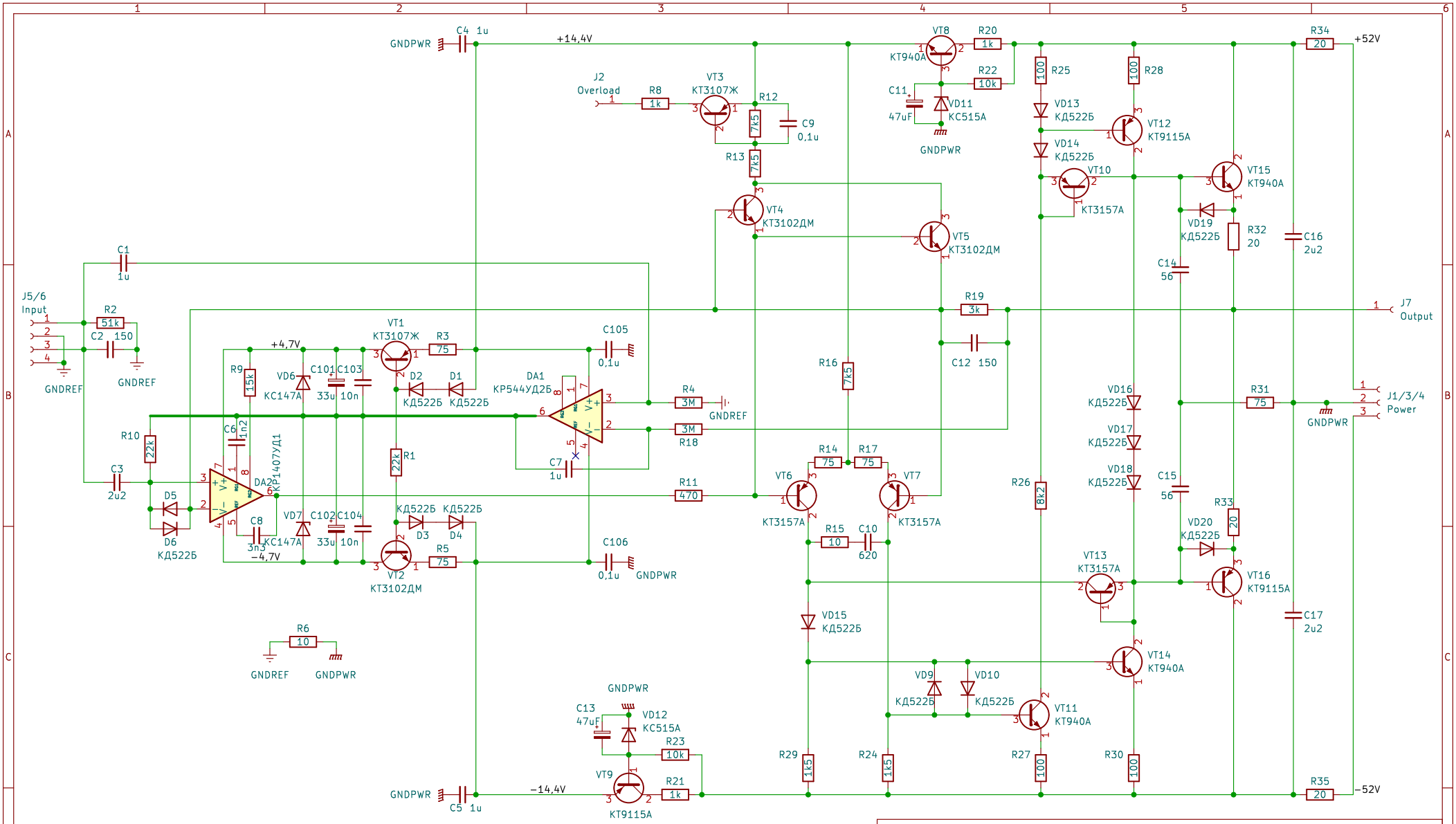


Sheet: /
File: Корвет200УМ088С.kicad_sch

**Title: Корвет 200УМ-088С, А1/ФГ1 (А1/ФГ2)**

| | | |
|---|---|---|
| Size: A4 | Date: 2022-09-30 | **Rev: 1** |
| KiCad E.D.A. kicad (6.0.7) | | Id: 1/1 |