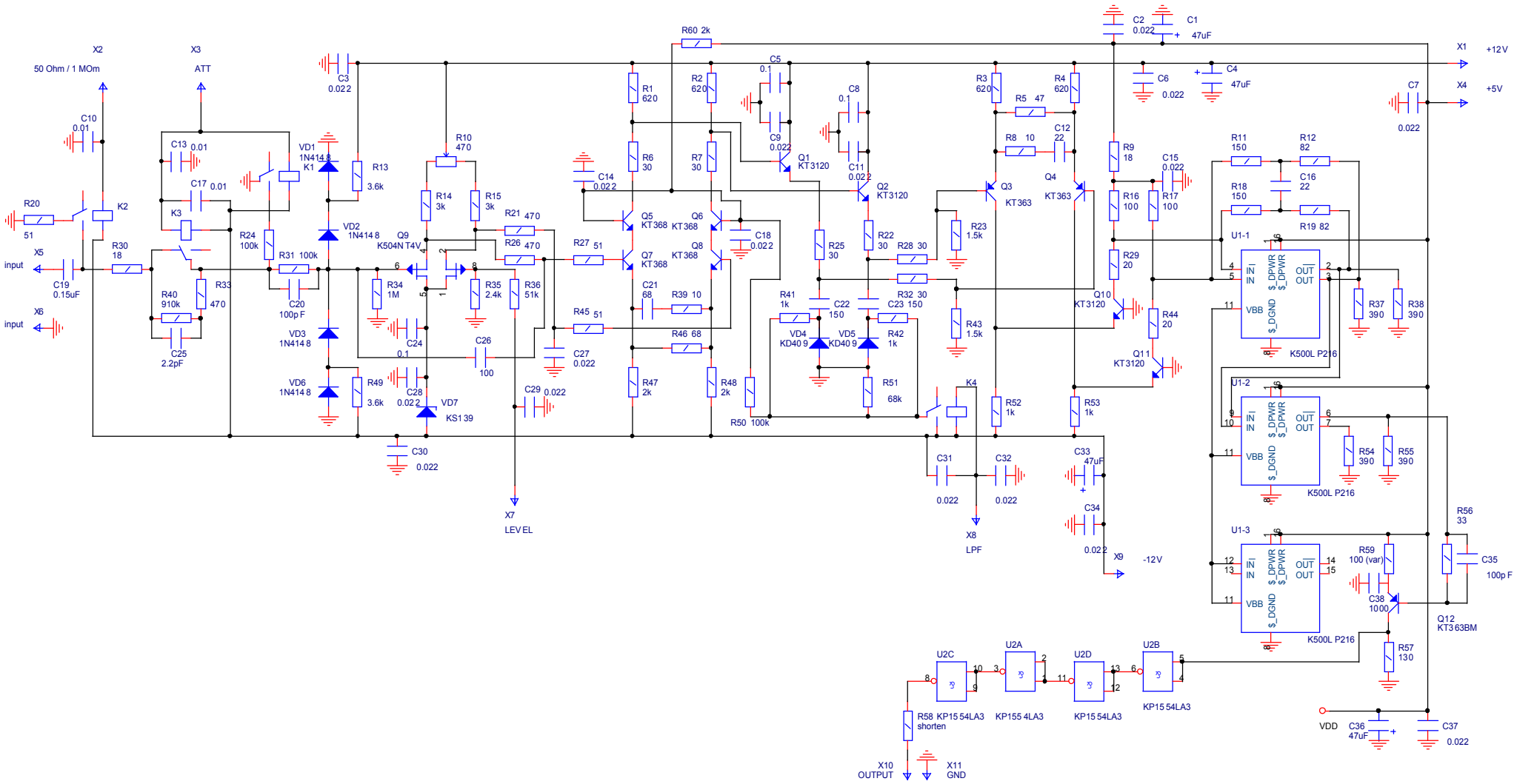

Title

Усилитель - формирователь

Size	Document Number	Rev
A3	<Doc>	<RevCode>

Date: Monday, March 20, 2023 Sheet 1 of 2