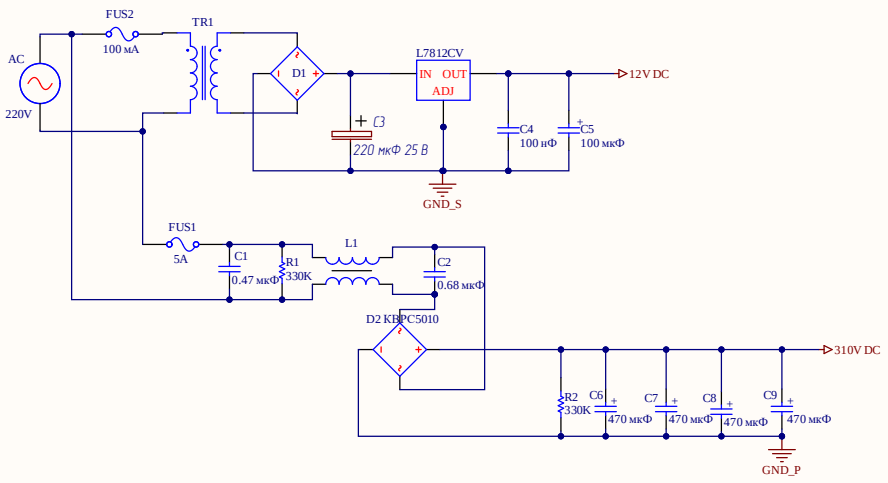

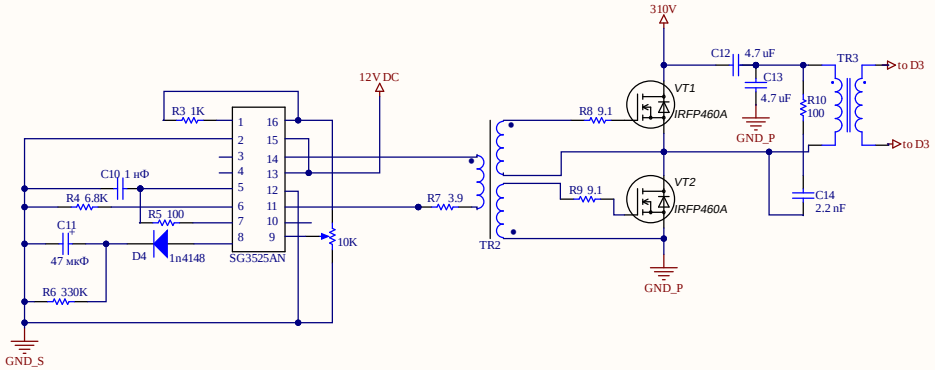

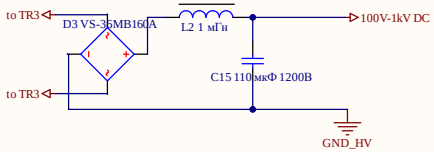

Изм	Лист	№ докум.	Подп.	Дата
Разраб.		Разработал		
Пров.		Проверил		
Т.контр.		Т.Контр		
Нач.сект.		Нач. сектора		
Н.контр.		Н.Контр		
Утв.		Утвердил		

Децимальный номер

Наименование

СХЕМА ЭЛЕКТРИЧЕСКАЯ ПРИНЦИПИАЛЬНАЯ

Лит.	Масштаб	Масса

Лист 1 Листов

Организация

Перв.примен.

Справ.№

Подп. и дата

Инв.№ дубл.

Взам.инв.№

Подп.и дата

Инв.№ подл.

Формат А3

Board Stack Report