Лазерная установка для засветки фоторезиста HLDI_2024 (ver 1.0)

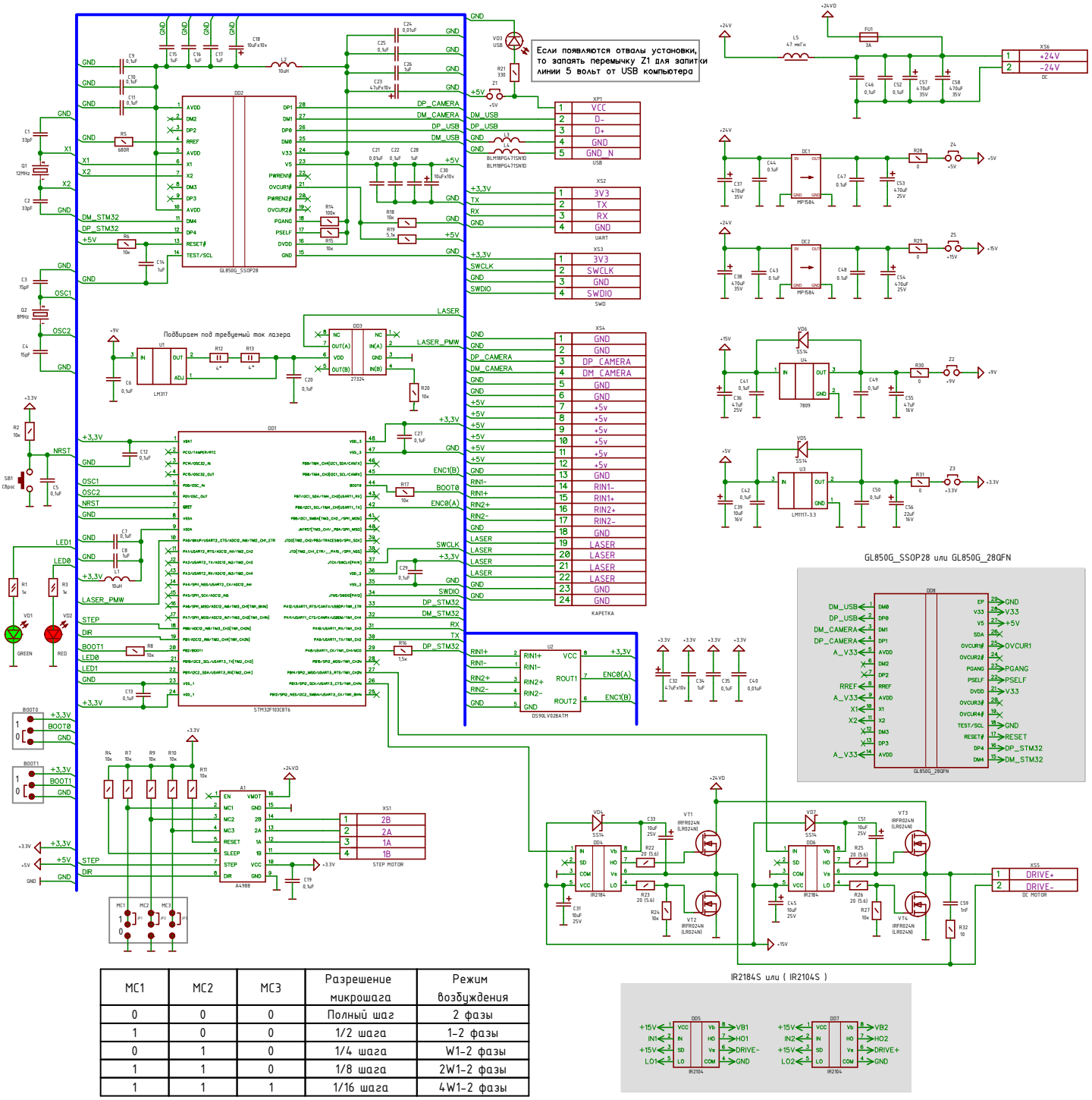

MC1	MC2	MC3	Разрешение микрошага	Режим возбуждения
0	0	0	Полный шаг	2 фазы
1	0	0	1/2 шага	1-2 фазы
0	1	0	1/4 шага	W1-2 фазы
1	1	0	1/8 шага	2W1-2 фазы
1	1	1	1/16 шага	4W1-2 фазы