Обозначение

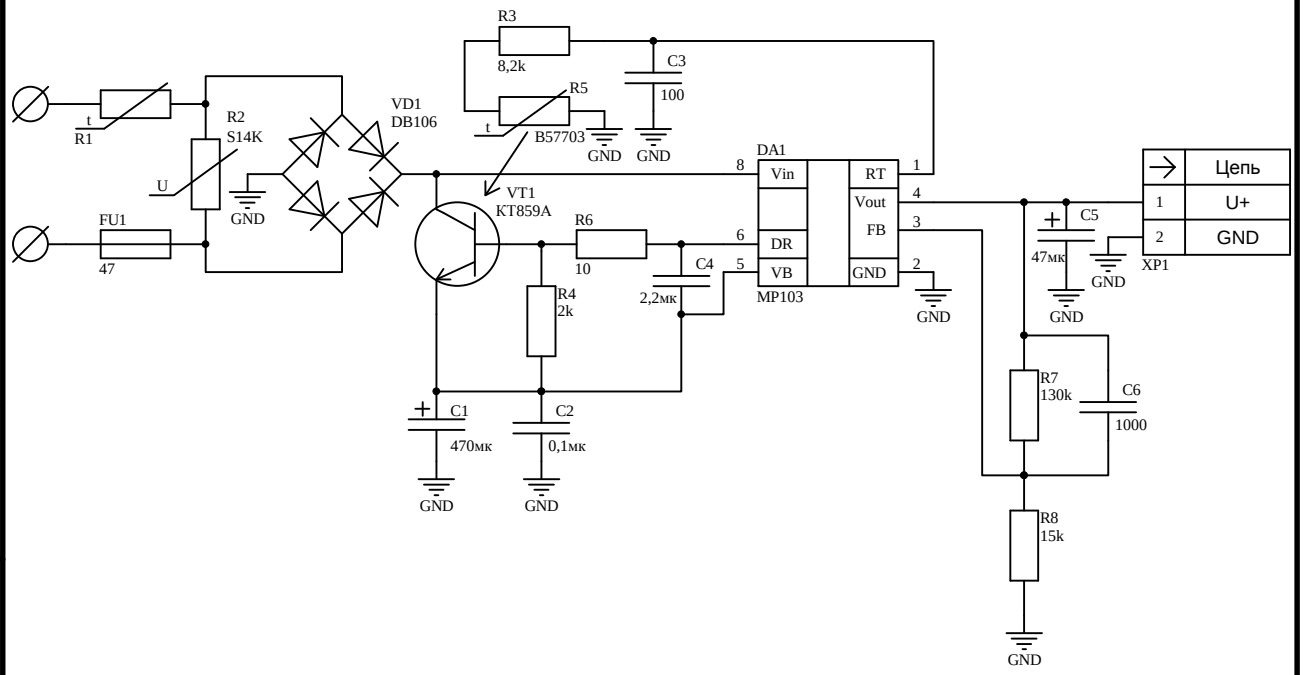

Перв. примен.

Справ. №

Подп. и дата

Инв. № дубл.

Взам. инв. №

Подп. и дата

Инв. № подл.

Изм	Лист	№ докум.	Подп.	Дата
Разраб.		Разработал		
Пров.		Проверил		
Т. контр		Техн.контр.		
Н. контр		Нормоконтроль		
Утв.		Утвердил		

Обозначение

Наименование

Тип документа

Лит.	Масса	Масштаб
О		

Лист Лист Листов Листов

Организация

Sch1.SchDoc Копировал Формат А4