кулер

БП

тор

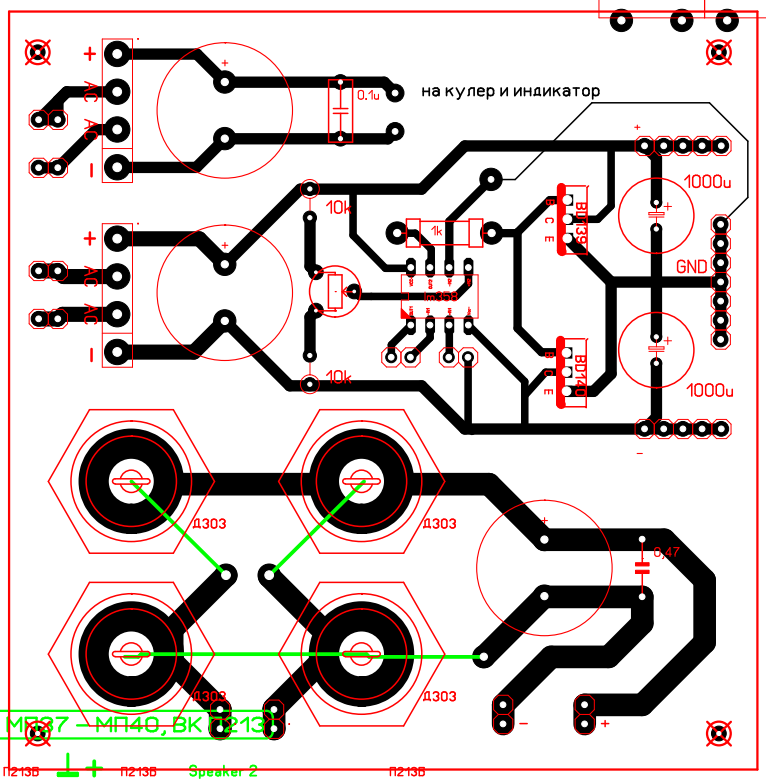
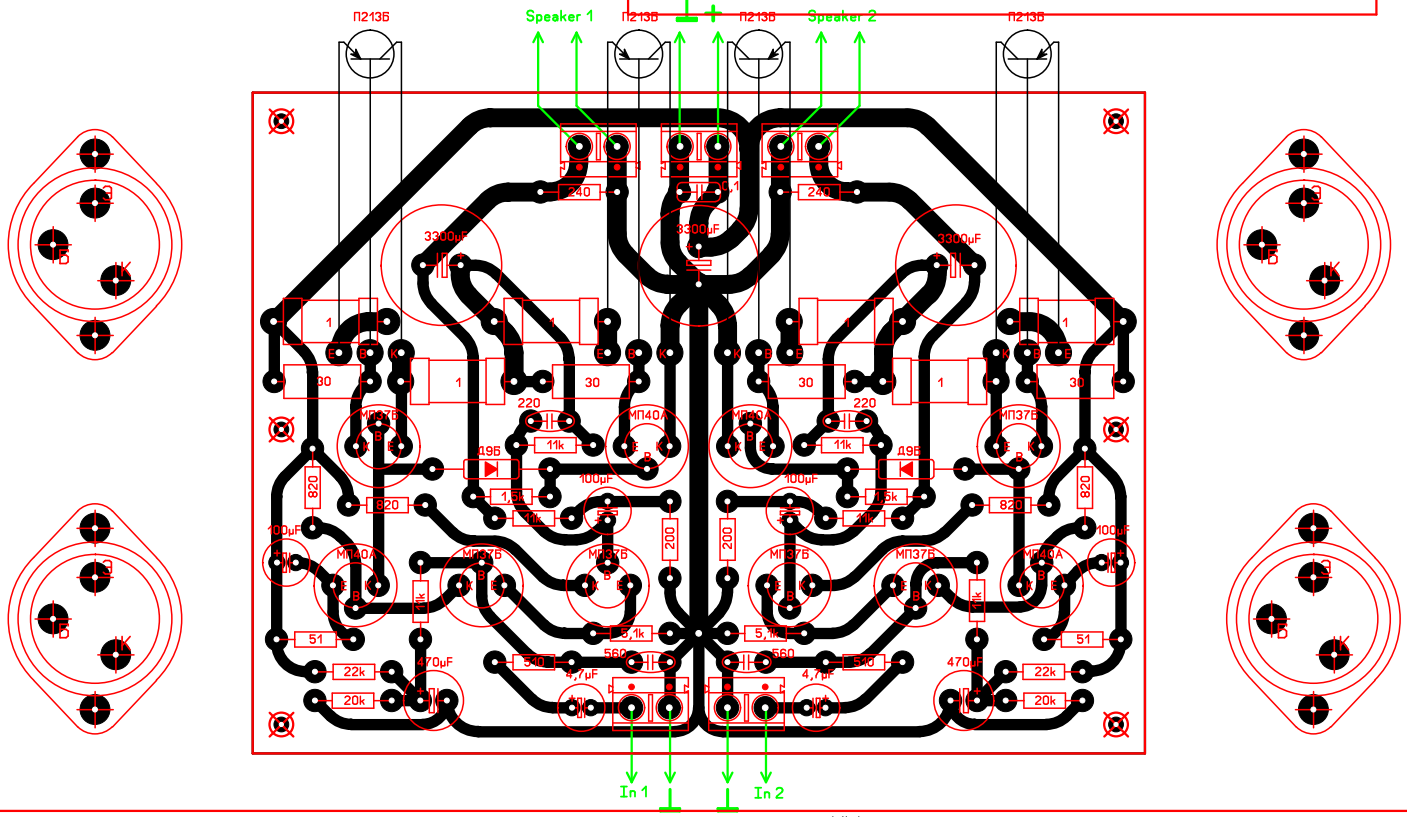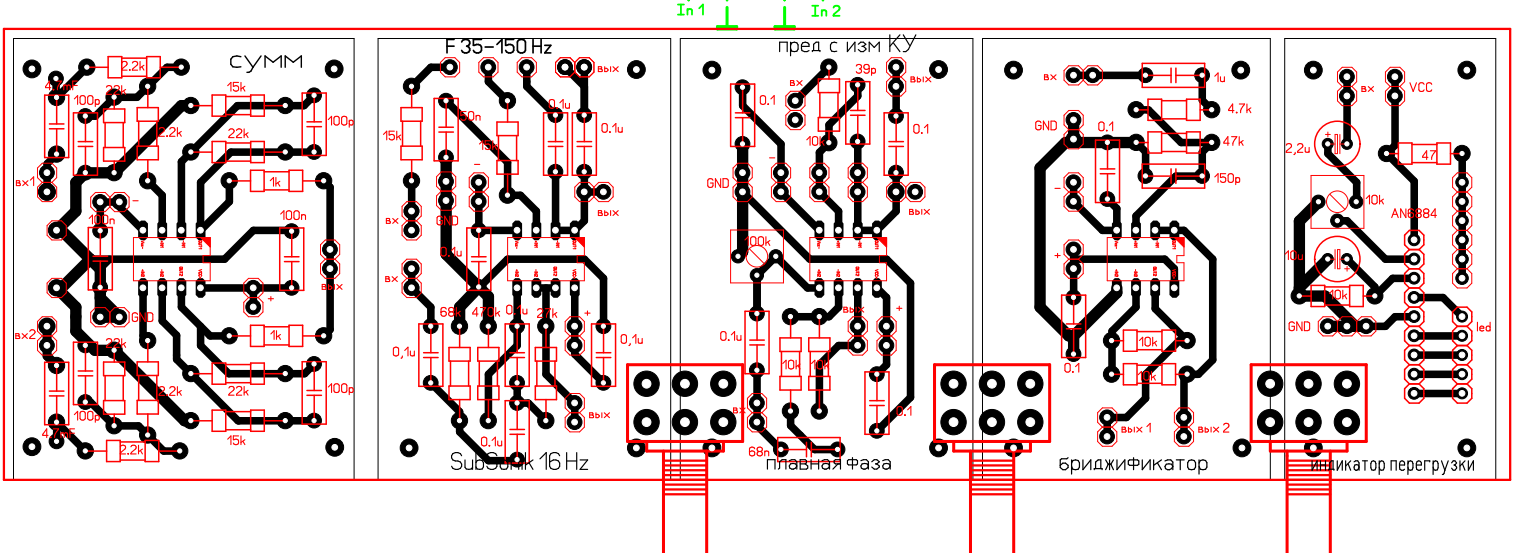
УМ v3.0 УН МП40, предвыход МП37 – МП40, ВК П213Б