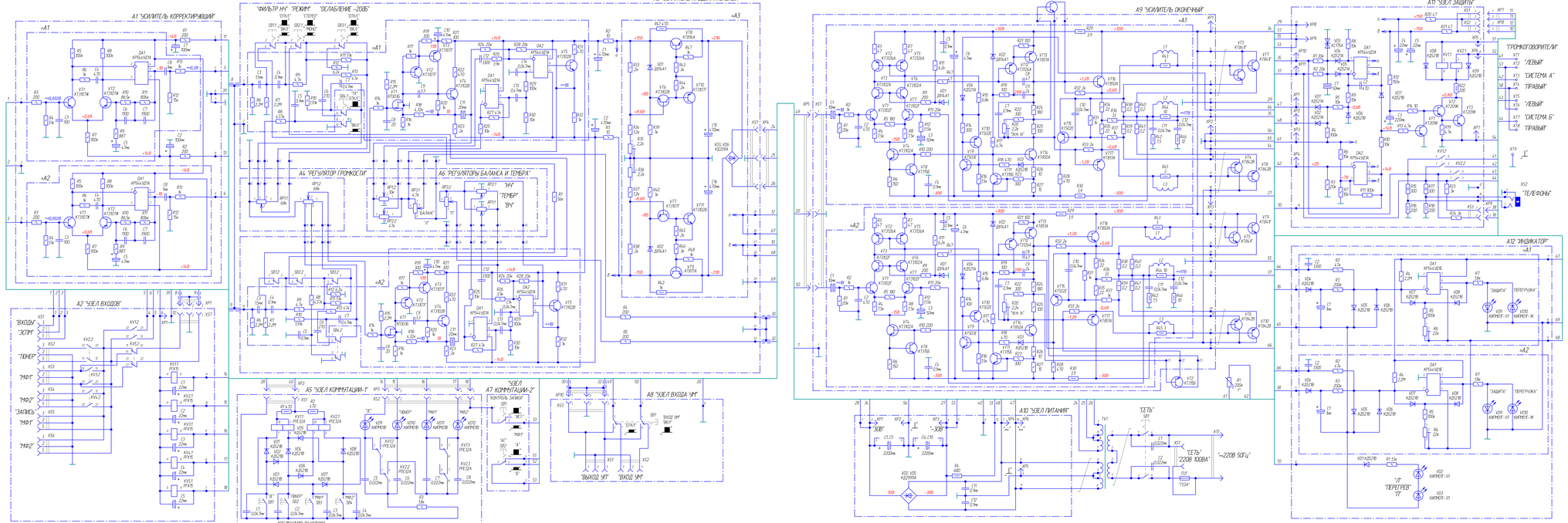


| Наименование поз | Обозначение по схеме |
|---|---|
| Индуктивность | A9-A1-L1, L2, L3; A9-A2-L1, L2, L3 |
| Трансформатор | TV1 |
| Реле РЕС14 | A2 – KV5 |
| Реле РЕС15 | A2 – KV1, KV4 |
| Реле РЕТ32А | A5 – KV1, KV2 |
| Реле РЭС6 | A11 – KV1, KV2 |
| Переключатель ПК41-1-1-2 | SB1 |
| Переключатель ПК6ВП2-1-2-2 | A3-SB1, SB3; A7-SB1, SB2; A8-SB1 |
| Переключатель ПК6ВП2-1-2-4 | A3-SB4 |
| Переключатель ПК1П50-1 | A5-SB1, SB4 |
| Вилка | |
| ОНП-ВГ-25-2/8х4,6-В34-3-(12) | XP2, XP7, XP8, XP9 |
| ОНП-ВГ-25-3/8х4,6-В34-3-(12,3) | XP1, XP4, XP5 |
| ОНП-ВГ-25-4/13х4,6-В34-5-(12,3,4) | XP6 |
| ОНП-ВГ-25-5/15х4,6-В34-6-(12,3,4,5) | XP3 |
| Розетка | |
| ОНП-КГ-22-2/8х7,7-Р50-3-(12) | A5-XS1, A11-XS1, XS3 |
| ОНП-КГ-22-3/8х7,7-Р53-3-(12,3) | A2-XS7, A3-XS1, A9-XS1 |
| ОНП-КГ-22-4/13х7,7-Р50-5-(12,4,5) | A12-XS1 |
| ОНП-КГ-22-5/15х7,7-Р50-6-(12,3,4,5) | A5-XS2 |
| Розетка РШ4-1 | XS1 |
| Розетка приборная трехконтактная | XS2 |
| Соединитель | |
| ОНЦ-КГ-3-5/16-Р | A2-XS1, XS6 |
| ОНЦ-КГ-4-5/16-Р | A8-XS1, XS2 |

| Тип | Резисторы Обозначение по схеме |
|---|---|
| МЛТ | A1-R1, R2; A1-A1-R3, R13; A1-A2-R3, R13; A3-R1, R5; A3-A1-R6, R32; A3-A2-R6, R32; A3-A3-R13, R36; R37, R48; A5-R1, R3; A9-A1-R1, R19; A9-A1-R21, R37; A9-A1-R42, R47; A9-A2-R1, R19; A9-A2-R21, R37; A9-A2-R42, R47; A10-R1, R4; A11-R1, R24; A12-R1; A12-A1-R2, R5, R7; A12-A2-R2, R5, R7 |
| С5-16МВ | A9-A1-R38, R41; A9-A2-R38, R41 |
| СП3-33-22 | A6-RP1, RP2, RP3 |
| СП3-38Г | A9-A1-R20; A9-A2-R20 |
| СП3-38В | A12-A1-R6; A12-A2-R6 |
| РП1-51 | A4-RP1 |
| | A3-A3-R35, R36 |

| Тип | Резисторы |
|---|---|
| КД-2 | A3-A1-C8, C9; A3-A2-C8, C9; A9-A1-C8, C9; A9-A2-C8, C9 |
| К31-11 | A3-A1-C3, C4, C6, C7; A3-A2-C3, C4, C6, C7; A3-A1-C6; A3-A2-C6; A9-A1-C2, A9-A2-C2; A11-C2 |
| К50-16 | A3-A1-C11; A3-A2-C11; A9-A1-C1 C3; A9-A2-C1 C3; A11-C1 |
| К50-24 | A10-C1,C10 |
| К50-35 | A1-C1 C2; A1-A1-C5; A1-A2-C5; A2-C1,C5; A3-C1 C2; A3-A1-C10; A3-A2-C10; A3-A3-C15; C16; A9-A1-C6; A9-A2-C6; A12-C13; A11-C3, C4, C5; A12-A1-C1; A12-A2-C1 |
| К73-9 | A3-A1-C12; C14; A3-A2-C12; C14; A5-C1,C18; A9-A1-C10; A9-A2-C10; A12-A1-C2; A12-A2-C2 |
| К73-17 | A1-A1-C8; A1-A2-C8; A3-A1-C3, C4, C5, C7, C13; A3-A2-C3, C4, C5, C7, C13; A9-A1-C4, C5, C7, C11 C12; A9-A2-C4, C5, C7, C11 C12; A10-C11 C12 |

1. Завод-изготовитель оставляет за собой право внесения изменений в схему и конструкцию, не ухудшающих электрических параметров.
2. Обозначение Набора переключателя ПК41-1 приспособлено для ленты.
3. Указанные на схеме режимы измерены вольтметром В1-16 относительно земли с нагрузкой относительно не более номинала ±20%.
4. Переменные напряжения, указанные на схеме, соответствуют сигналу частотой 1000 Гц, напряжение 2мВ, подключено на вход "ЗС", при этом регулятор "ГРОМКОСТИ" в "ЗАЛИМ", находится в положении, соответствующем выходной мощности 35 Вт на нагрузке 8 Ом в каждом канале усилителя.

| | | | | | | | | |
|---|---|---|---|---|---|---|---|---|
| | | | | | | 2022-02-14 33 | | |
| Изм. | Лист | № докум. | Подп. | Дата | | | Лит. | Масса | Масштаб |
| Разраб. | | | | | Усилитель стереофонический "Корвет 005 УСС-1" Выпуск 1992 г. | | | – | – |
| Пров. | | | | | | | | | |
| Т.контр. | | | | | | | | | |
| Н.контр. | | | | | | | Лист | Листов | |
| Утверд. | | | | | | | | 1 | |
| Схема электрическая принципиальная | | | | | | | | | |
| | | | | | | | Перв. примен. | Справочный | |
| | | | | | | | Подпись и дата | | |
| | | | | | | | Инв. № дубл. | | |
| | | | | | | | Взам. инв. № | | |
| | | | | | | | Подпись и дата | | |
| | | | | | | | Инв. № подл. | | |
| | | | | | Копировал | | | | |