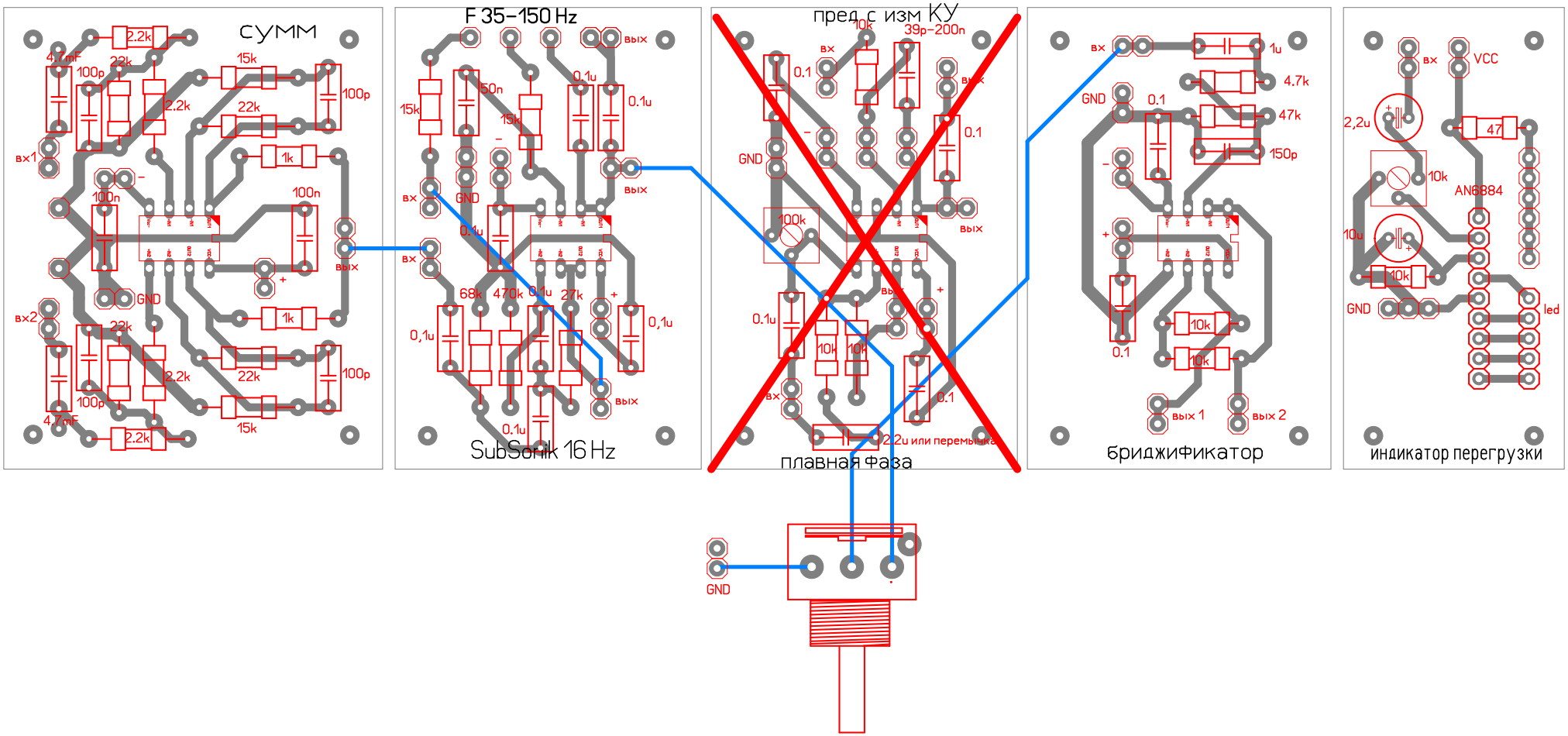
сумм
2.2k
4.7nF
100p
22k
15k
100p
2.2k
22k
вх1
1k
100n
100n
вых
GND
вх2
1k
22k
2.2k
22k
100p
100p
4.7nF
15k
2.2k
F 35-150 Hz
вых
0.1u
0.1u
15k
50n
15k
вх
GND
вых
0.1u
вх
68k
470k
0.1u
27k
0,1u
0,1u
вых
0.1u
SubSonik 16 Hz
пред с изм КУ
10k
39p-200n
вх
0.1
вых
0.1
GND
100k
вых
0.1u
10k
10k
вх
0.1
2.2u или перемычка
плавная фаза
вх
1u
4.7k
GND
0.1
47k
150p
0.1
10k
10k
вых 1
вых 2
бриджификатор
вх
VCC
2,2u
47
10k
AN6884
10u
10k
GND
led
индикатор перегрузки
GND