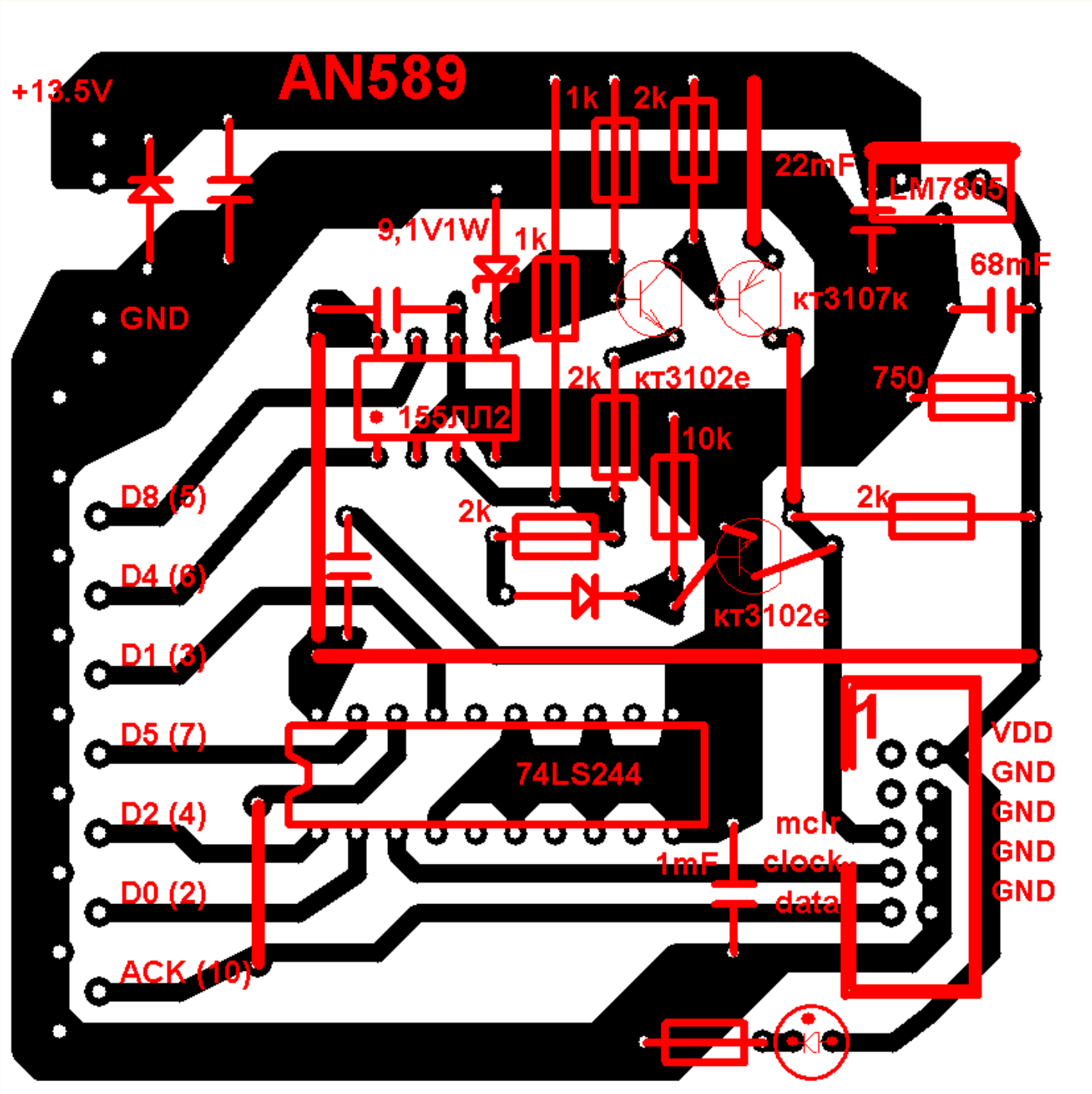
AN589
+13.5V
GND
1k
2k
22mF
LM7805
9,1V1W
1k
кт3107к
68mF
155ЛЛ2
2k
кт3102е
750
10k
2k
2k
кт3102е
D8 (5)
D4 (6)
D1 (3)
D5 (7)
D2 (4)
D0 (2)
ACK (10)
74LS244
1mF
mclr
clock
data
VDD
GND
GND
GND
GND