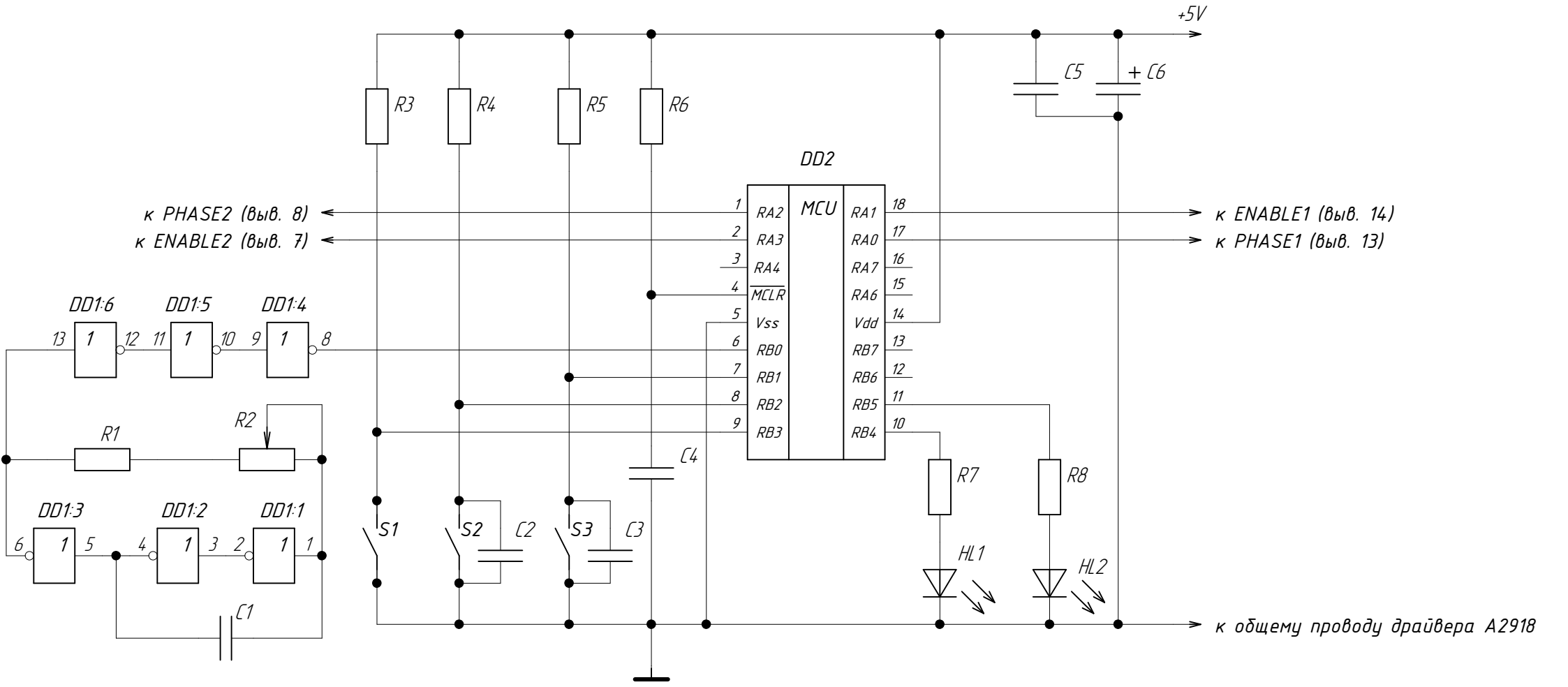

Выв.7 DD1 подключить к общему проводу, выв. 14 DD1 подключить к +5В
S1 – режим работы: замкнут – полушаг, разомкнут – шаг (переключатель или перемычка)
S2 – Движение + (кнопка)
S2 – Движение – (кнопка)
R2 – Скорость

C1, C4 – конденсатор керамический 1,0 мкФ 16 В
C2, C3 – конденсатор керамический 22 нФ 16 В
C5 – конденсатор керамический 0,1 мкФ 16 В
C5 – конденсатор электролитический 10,0 мкФ 16 В
DD1 – КР561ЛН2
DD2 – PIC16F628A

HL1 – светодиод красный ("ОШИБКА" – нажаты обе кнопки)
HL2 – светодиод зеленый ("ДВИЖЕНИЕ")
R1, R3, R4, R5, R6 – резистор постоянный 10 кОм
R2 – резистор переменный 100 кОм
R7, R8 – резистор постоянный 300 Ом

Примечание: номинал конденсатора C1 и резистора R2 уточнить при наладке.