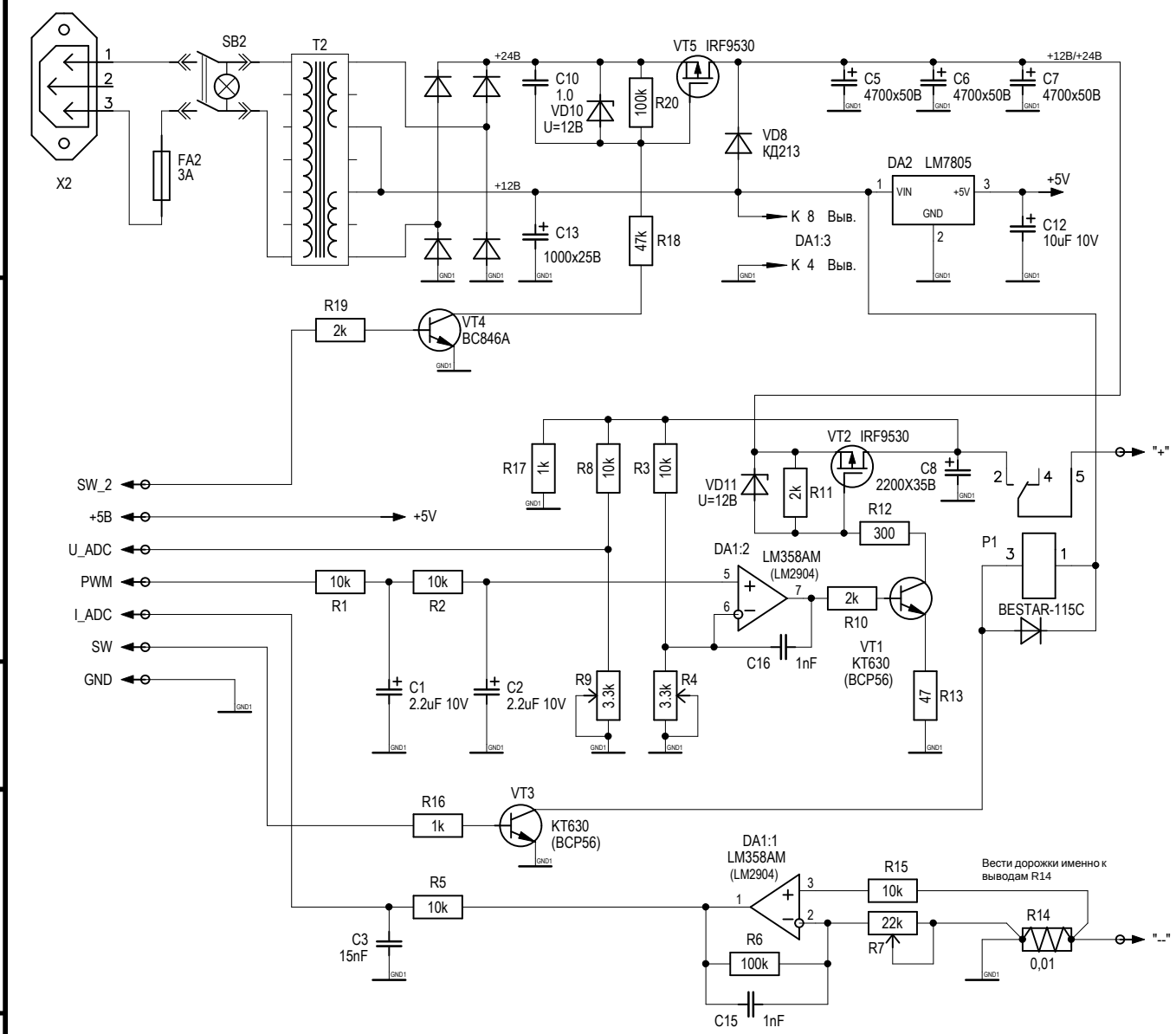

Пояснения к схеме переключения

На конденсаторах присутствует напряжение средней точки трансформатора всегда, при включенном питании При включении ключа на полевике, напряжение возрастает до полного выпрямленного диодным мостом напряжения.

Диод VD9 (VD8) предотвращает подачу полного выпрямленного напряжения на среднюю точку трансформатора, не допуская ее закорачивания через диоды моста.

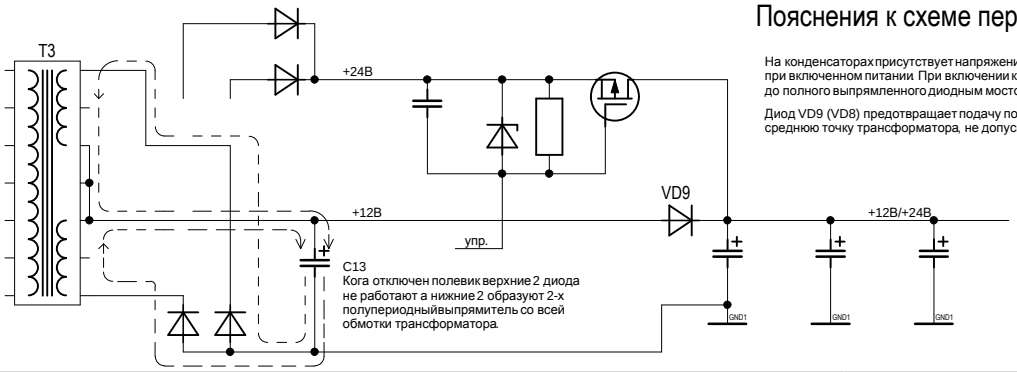

Изм	Лист	№ Докум.	Подп.	Дата
Разработ.				
Проверил				
Т.контр.				
Н.контр.				
Утв.				

Литер	Масса	Масштаб
Лист: 1	Листов: 1	

Файл: BP.sch
Изменен: Fri Apr 09, 2010
Распечатан: Fri Apr 09, 2010

Перв. примен.
Справ. №
Подп. и дата
Инв.№ дубл.
Взам.инв.№
Подп. и дата
Инв.№ подл.