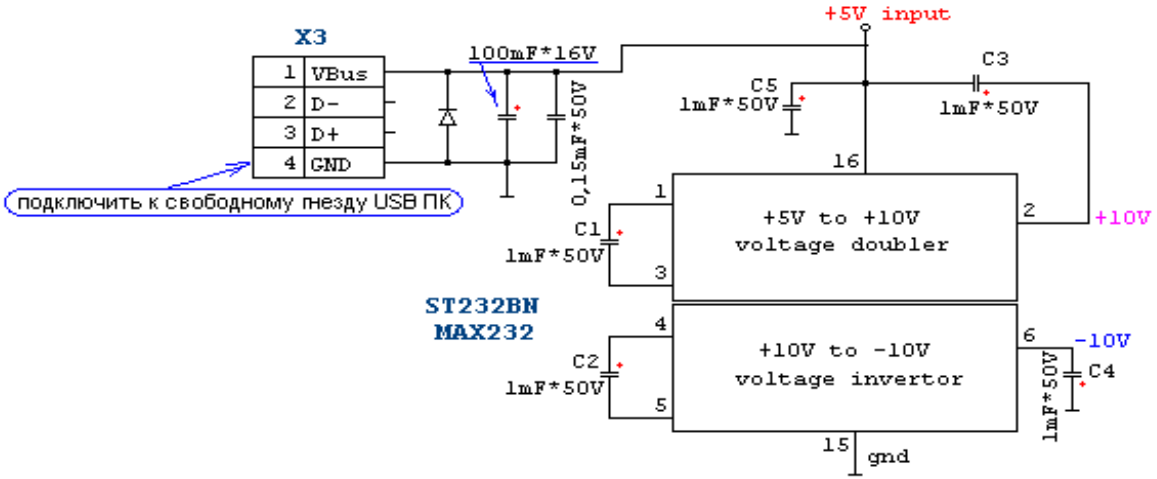

возможно также подключение питания через разъём game порта:
+5V= 1 и 9
gnd= 4 и 5

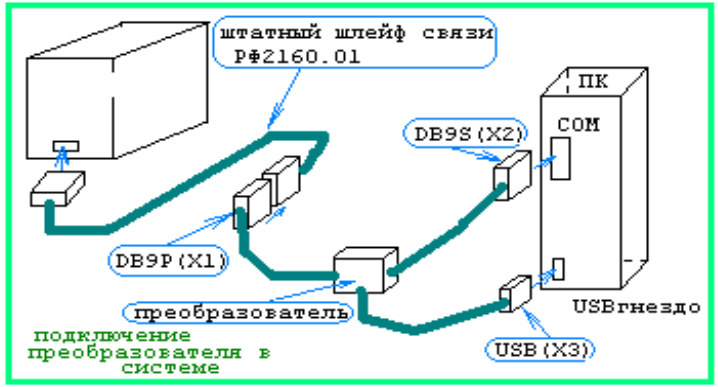

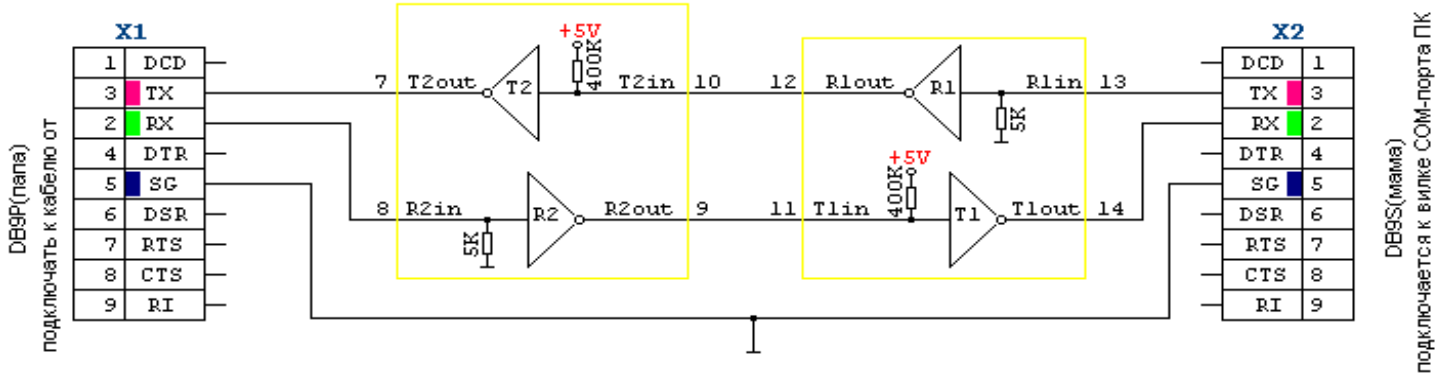

Составлено.....27 мая 2010г.
корректура по макету.....2 июня 2010г.
файл платы.....преобразователь_2160.lay
файл версии программы.....

Б.А.Крутицкий.
тел. 095-8212399
E-mail cv2004a@bigmir.net