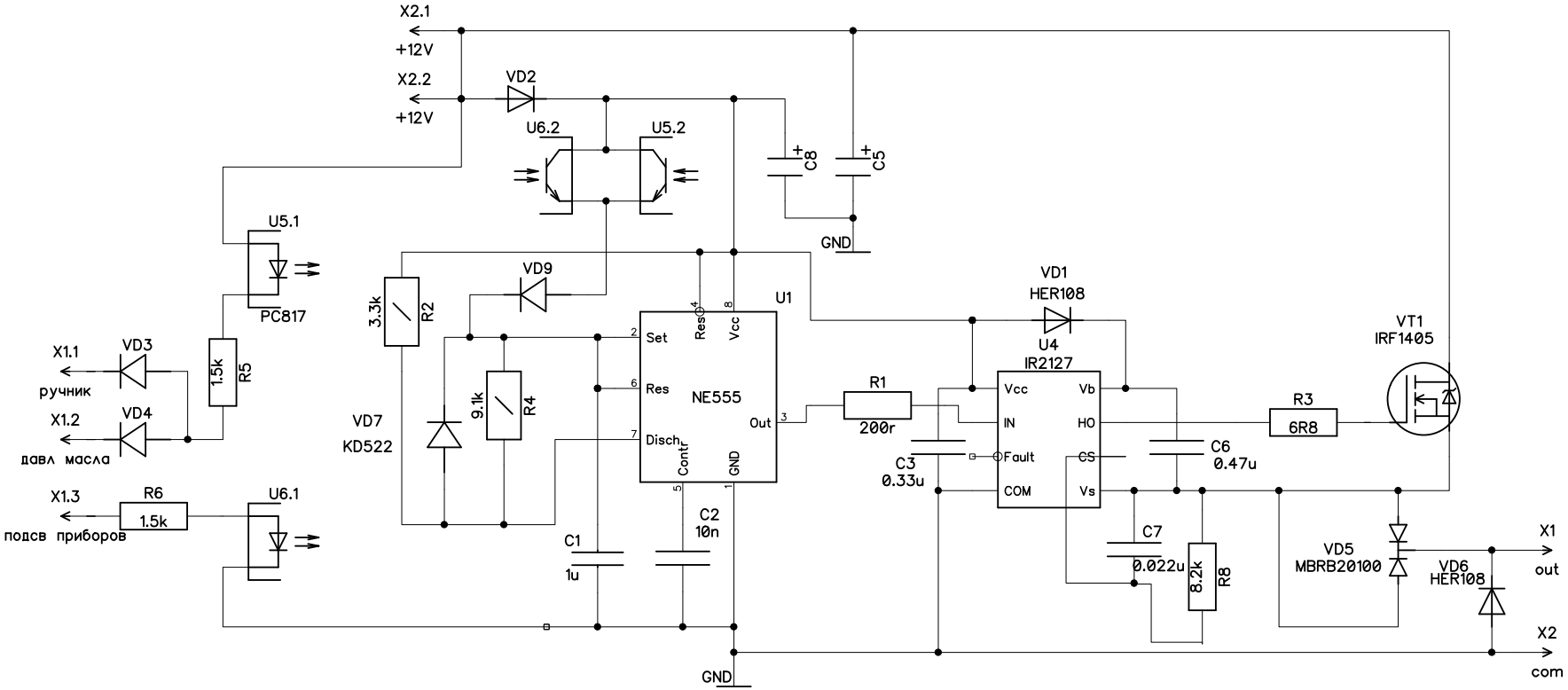
X2.1
+12V
X2.2
+12V
VD2
U6.2
U5.2
C8
C5
GND
U5.1
PC817
VD9
3.3k
R2
U1
Set
Res
Vcc
Res
NE555
Out
Disch
Contr
GND
VD1
HER108
U4
IR2127
Vcc
IN
Fault
COM
Vb
HO
CS
Vs
VT1
IRF1405
X1.1
ручник
VD3
1.5k
R5
X1.2
давл масла
VD4
VD7
KD522
9.1k
R4
R1
200r
C3
0.33u
R3
6R8
C6
0.47u
X1.3
подсв приборов
R6
1.5k
U6.1
C1
1u
C2
10n
C7
0.022u
8.2k
R8
VD5
MBRB20100
VD6
HER108
X1
out
X2
com
GND