Проект X51/2011

Адаптер-расширитель, режим аппаратно-программного УВВ.

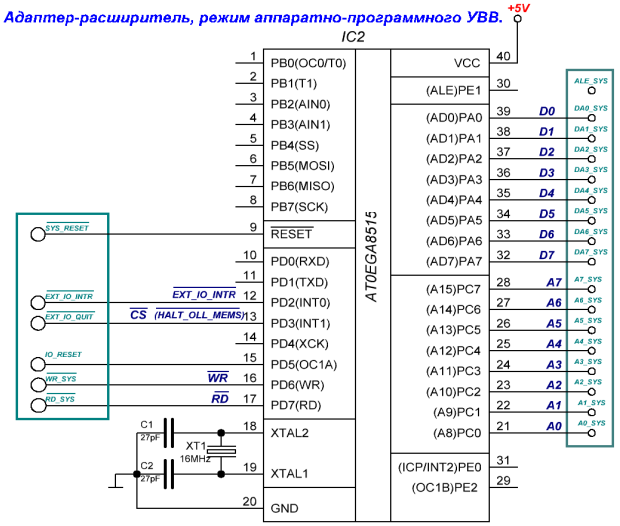

Адаптер-расширитель, режим аппаратного ПДП программный обмен УВВ

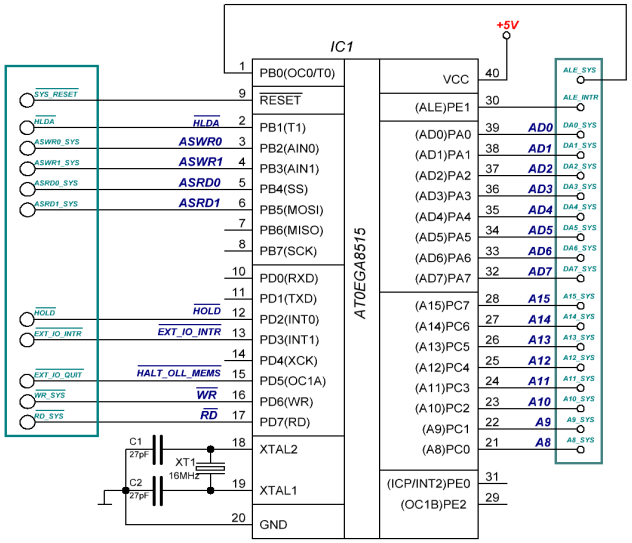

Адаптер-расширитель, классический УВВ

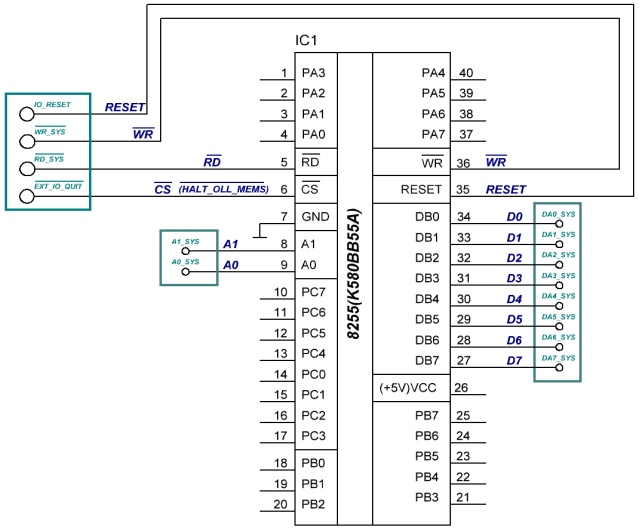

КОРРЕКТИРОВКА от 13 июня 2011г.

СОСТАВЛЕНО..... 11 июня 2011 года

КОРРЕКТУРА ПО МАКЕТУ.....

ФАЙЛ ПЛАТЫ.....

ФАЙЛ ВЕРСИИ ПРОГРАММЫ.....

БОРИС АЛЕКСАНДРОВИЧ КРУТИЦКИЙ

тел.(+38)-095-821-23-99 e-mail: cv2004a@bigmir.net