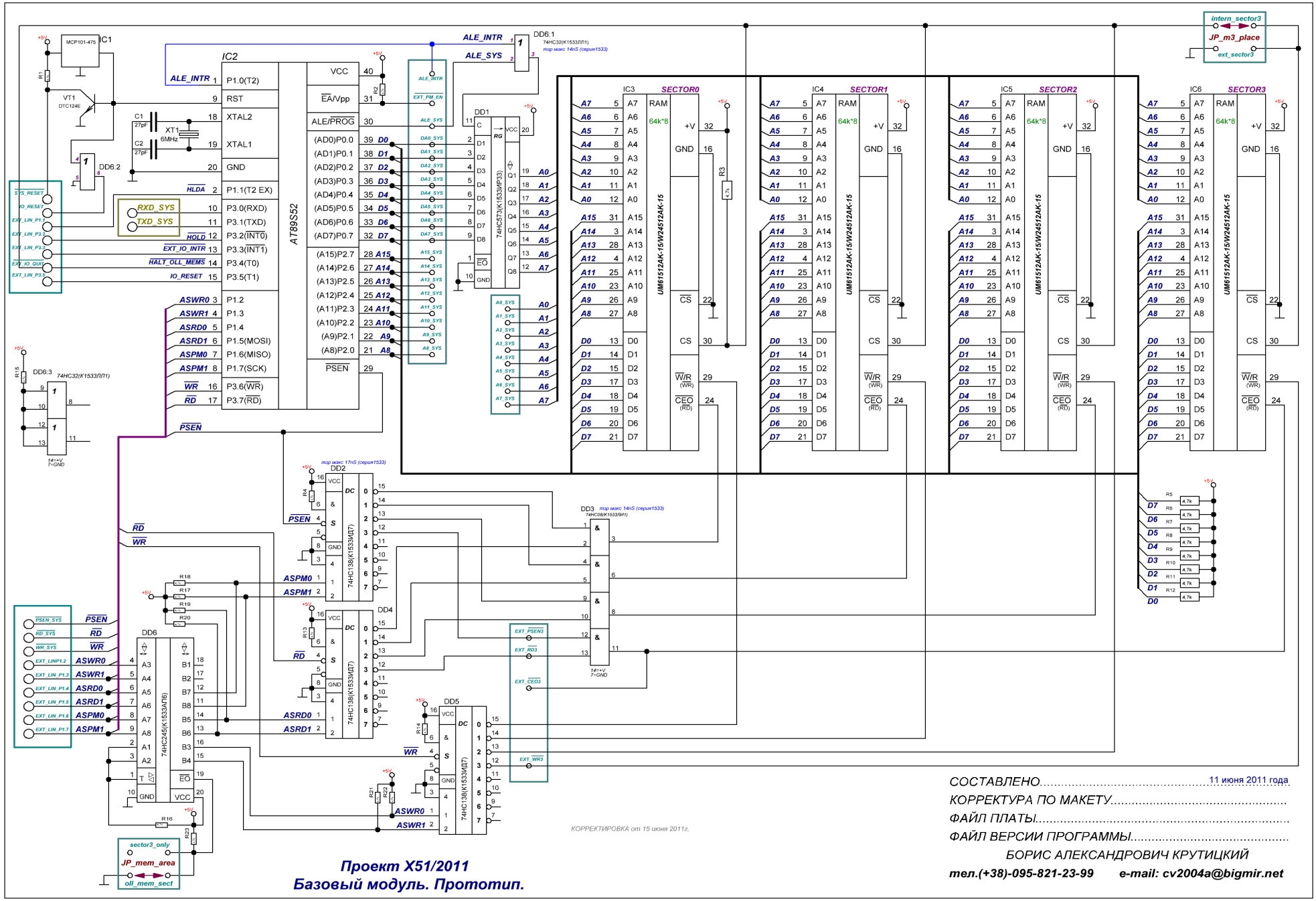
IC1
MCP101-475
IC2
AT89S52
VT1
DTC124E
XT1
6MHz
C1 27pF
C2 27pF
DD6:2
DD6:1
74HC32(K1533ЛП1)
тзр макс 14nS (серия1533)
ALE_INTR
ALE_SYS
DD1
74HC573(K1533ИР33)
DD6:3
74HC32(K1533ЛП1)
DD2
74HC138(K1533ИД7)
тзр макс 17nS (серия1533)
DD3
74HC08(K1533ЛИ1)
тзр макс 14nS (серия1533)
DD4
DD5
DD6
74HC245(K1533АП6)
IC3
IC4
IC5
IC6
SECTOR0
SECTOR1
SECTOR2
SECTOR3
RAM
64k*8
UM61512AK-15/W24512AK-15
intern_sector3
JP_m3_place
ext_sector3
sector3_only
JP_mem_area
oll_mem_sect
RXD_SYS
TXD_SYS
SYS_RESET
IO_RESET
EXT_LIN_P1.1
EXT_LIN_P3.2
EXT_LIN_P3.3
EXT_IO_QUIT
EXT_LIN_P3.5
EXT_IO_INTR
HALT_OLL_MEMS
HLDA
HOLD
ASWR0
ASWR1
ASRD0
ASRD1
ASPM0
ASPM1
PSEN
RD
WR
EXT_PSEN3
EXT_RD3
EXT_CEO3
EXT_WR3
PSEN_SYS
RD_SYS
WR_SYS
EXT_LINP1.2
EXT_LIN_P1.3
EXT_LIN_P1.4
EXT_LIN_P1.5
EXT_LIN_P1.6
EXT_LIN_P1.7
КОРРЕКТИРОВКА от 15 июня 2011г.
Проект X51/2011
Базовый модуль. Прототип.
СОСТАВЛЕНО..... 11 июня 2011 года
КОРРЕКТУРА ПО МАКЕТУ.....
ФАЙЛ ПЛАТЫ.....
ФАЙЛ ВЕРСИИ ПРОГРАММЫ.....
БОРИС АЛЕКСАНДРОВИЧ КРУТИЦКИЙ
тел.(+38)-095-821-23-99 e-mail: cv2004a@bigmir.net