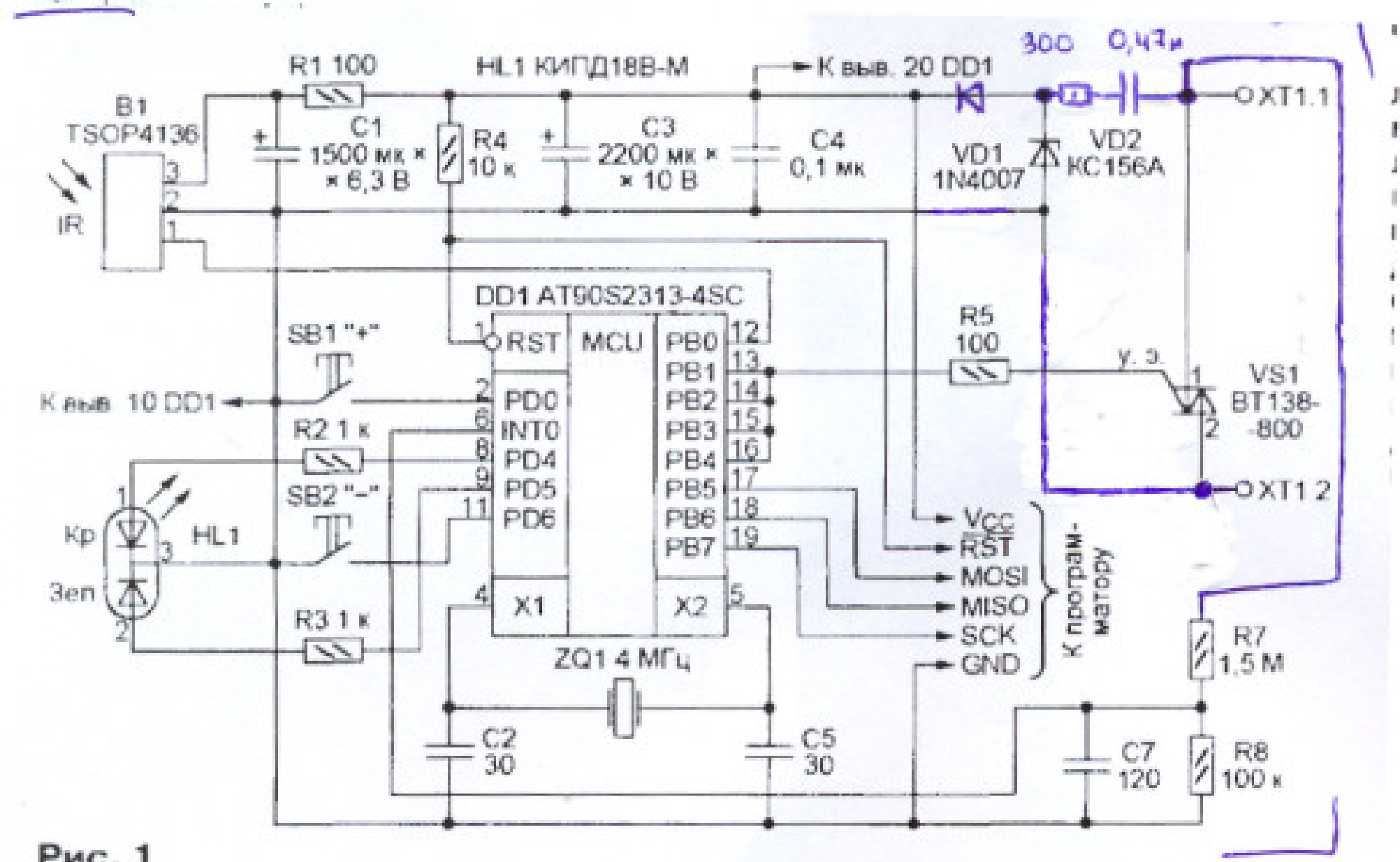
R1 100
HL1 КИПД18В-М
К выв. 20 DD1
300
0,47м
XT1.1
B1
TSOP4136
IR
C1
1500 мк ×
× 6,3 В
R4
10 к
C3
2200 мк ×
× 10 В
C4
0,1 мк
VD1
1N4007
VD2
КС156А
DD1 AT90S2313-4SC
RST
MCU
PB0
PB1
PB2
PB3
PB4
PB5
PB6
PB7
PD0
INT0
PD4
PD5
PD6
X1
X2
SB1 "+"
SB2 "-"
К выв. 10 DD1
R2 1 к
R3 1 к
Кр
HL1
Зел
R5
100
у. э.
VS1
BT138-
-800
XT1.2
Vcc
RST
MOSI
MISO
SCK
GND
К программатору
ZQ1 4 МГц
C2
30
C5
30
C7
120
R7
1,5 М
R8
100 к

Рис. 1